NFCM-T Muuntoliitin, keskeinen (prässätty)

Erikokoisten ilmanvaihtokanavien ja -osien liittämiseen tarkoitettu keskeinen muuntoliitin. Muuntoliitin on valmistettu kuumasinkitystä teräslevystä (Z275).

Nimellismitta D-d2	l, mm	l_p, mm	Paino, kg
125-100	64	35	0,15
160-100	84	35	0,30
160-125	69	35	0,21
200-100	110	35	0,39
200-125	92	40	0,40
200-160	74	35	0,37
250-160	109	35	0,57
250-200	89	35	0,55
315-160	132	40	0,93
315-200	112	40	0,78
315-250	87	40	0,74

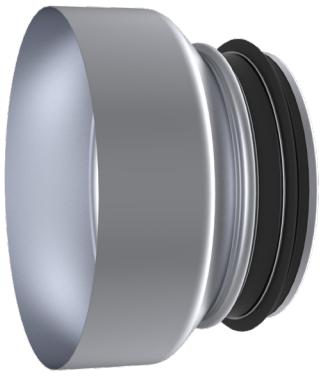

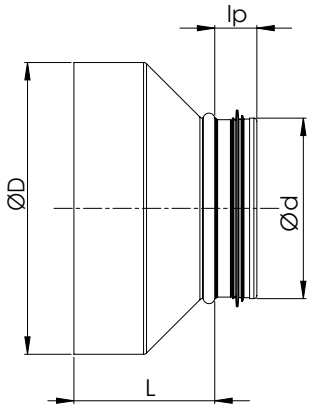

Tuotemerkintä

NFCM-T - D - d2

Tuote

Halkaisija D

Halkaisija d2

Esimerkki: NFCM-T 315-250