NORDaccessories
Muut tuotteet

ETS NORD
All about air

Sisällysluettelo

TK
Ilmastointisanka
299

TK M8
Ilmastointisanka
301

TKM
Ilmastointisanka, tiivisteellä
307

TKM M8
Ilmastointisanka, tiivisteellä
310

KAKE
Kuilukannake jalustalla
313

Ilmastointisangan tiiviste
315

L-kisko
Asennuskisko
320

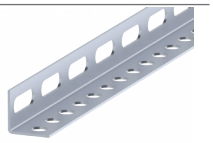

U-kisko
Asennuskisko
322

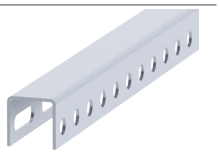

KOLI
Konsolikannake tuella
325

Firestop silikonitiivistemassa
328

CRL
Konealustat
325

TK Ilmastointisanka

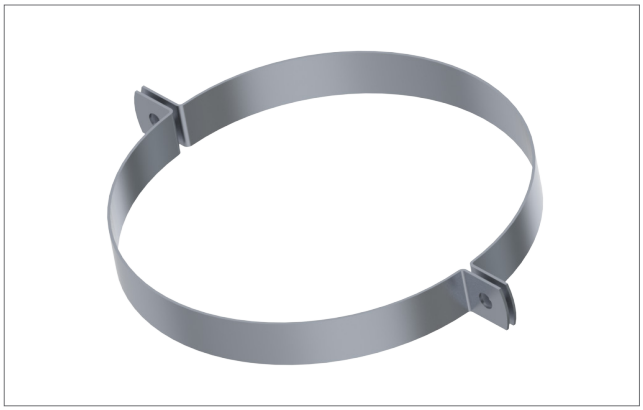

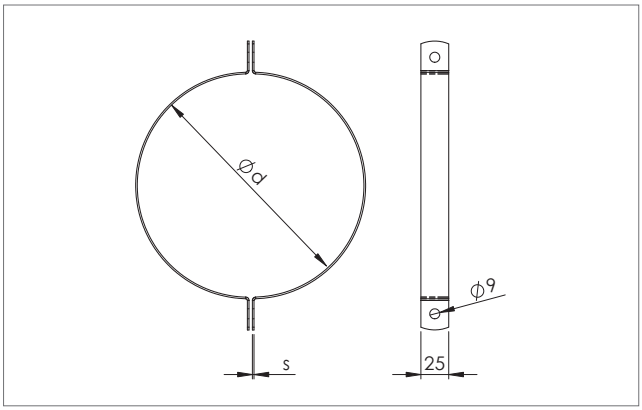

TK -ilmastointisanka kierresaumakanavan kannakointiin.

- Materiaali kuumasinkitty teräs DX51D+Z275
- Toimitetaan pareittain
- Kanavakoot 100-1250 mm

Nimellismitta d mm	s	Paino, kg
100	1,5	0,14
125	1,5	0,16
160	1,5	0,20
200	1,5	0,24
250	1,5	0,28
315	2,0	0,44
400	2,0	0,56
500	2,0	0,68
630	2,0	0,84
800	2,0	1,04
1000	3,0	1,94
1250	3,0	2,40

Tuotemerkintä

TK	Ød
Tuote	Halkaisija

Esimerkki: TK 200

Valmistusmateriaalit:

H - haponkestävä teräs (standardit EVS-EN 10088-2:2014, EN 1.4436 tai AISI 316)
R - ruostumaton teräs (standardit EVS-EN 10088-2:2014, EN 1.4301 tai AISI 304)
AZ - alusinkitty teräslevy (standardi EVS-EN 10346:2015, DX51D+AZ185)

TK M8 Ilmastointisanka

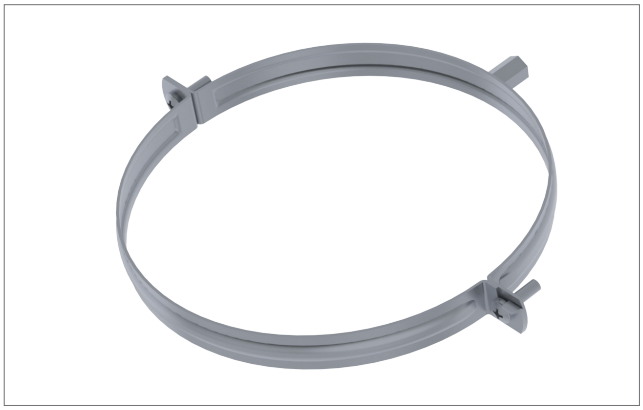

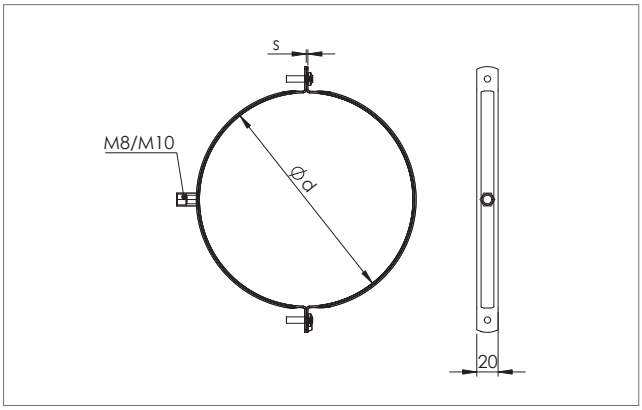

TK M8 on ilmastointisanka kierresaumakanavan kannakointiin.

- Lähtö M8/M10-kierretangolle
- Sangan puolikkaissa M6-ristipääruuvit
- Materiaali kuumasinkitty teräs DX51D+Z275
- Tarkoitettu kanaville Ø 100-400 mm

d mm	s, mm	Paino, kg
100	1,5	0,1
125	1,5	0,15
160	1,5	0,19
200	1,5	0,22
250	1,5	0,27
315	1,5	0,34
400	1,5	0,43

Tuotemerkintä

TK M8	Ød
Tuote	Halkaisija

Esimerkki: TK M8 200

TKM Ilmastointisanka, tiivisteellä

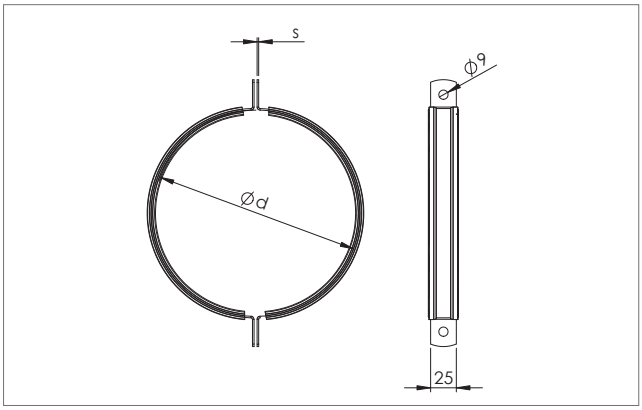

Tiivisteellinen ilmastointisanka kierresaumakanavan kannakointiin.

- Materiaali kuumasinkitty teräs DX51D+Z275
- EPDM-tiiviste vähentää tärinää ja melua
- Tarkoitettu kanaville Ø 100-1250 mm

d mm	s	Paino, kg
100	1,5	0,18
125	1,5	0,21
160	1,5	0,27
200	1,5	0,32
250	1,5	0,38
315	2,0	0,57
400	2,0	0,73
500	2,0	0,89
630	2,0	1,10
800	2,0	1,37
1000	3,0	2,3
1250	3,0	2,9

Tuotemerkintä

TKM	Ød
Tuote	Halkaisija

Esimerkki: TKM 200

Valmistusmateriaalit:

H - haponkestävä teräs (standardit EVS-EN 10088-2:2014, EN 1.4436 tai AISI 316)
R - ruostumaton teräs (standardit EVS-EN 10088-2:2014, EN 1.4301 tai AISI 304)
AZ - alusinkitty teräslevy (standardi EVS-EN 10346:2015, DX51D+AZ185)

TKM M8 Ilmastointisanka, tiivisteellä

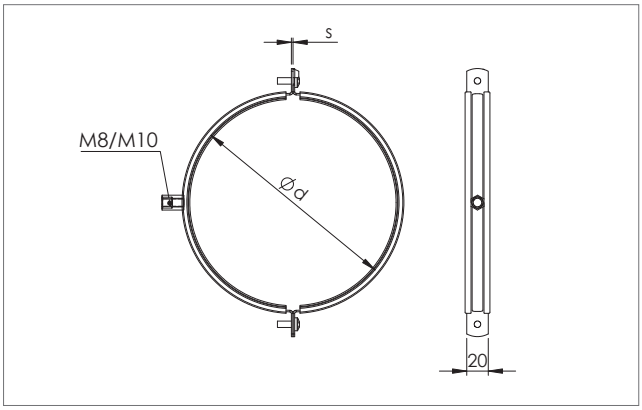

TKM M8 on tiivisteellinen ilmastointisanka kierresaumakanavan kannakointiin M8/M10 liitäntämutterilla ja ruuveilla.

- Ilmastointisangat yhdistetään M6-ristipääruuveilla
- Materiaali kuumasinkitty teräs DX51D+Z275
- EPDM-tiiviste vähentää tärinää ja melua
- Tarkoitettu kanaville Ø 100-400 mm

d mm	B	s	Kaal, kg
100	20	1,5	0,20
125	20	1,5	0,24
160	20	1,5	0,28
200	20	1,5	0,34
250	20	2,0	0,5
315	20	2,0	0,7
400	20	2,0	0,9

Tuotemerkintä

TKM M8	Ød
Tuote	Halkaisija

Esimerkki: TKM M8 200

KAKE Kuilukannake jalustalla

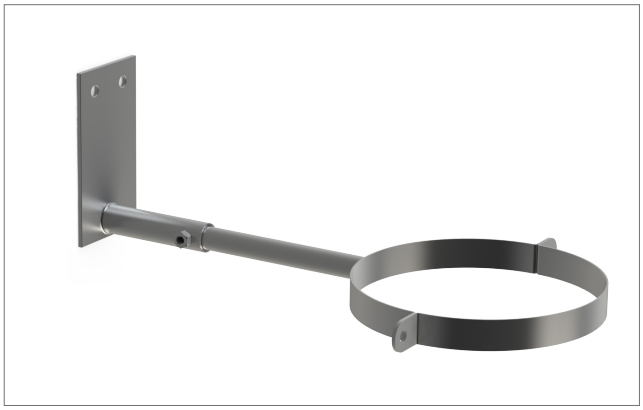

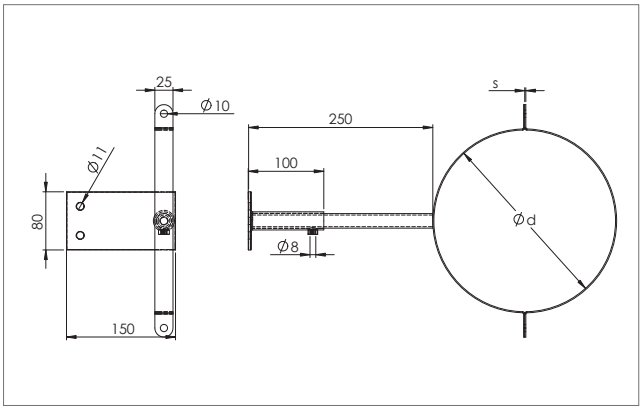

KAKE on seinäkiinnikkeellinen kannake pystyyn asennettujen ilmastointikanavien tukemiseen.

- Sangat kuumasinkittyä teräslevyä DX51D+Z275
- Seinäkiinnike on päällystetty galvaanisella sinkillä
- Tarkoitettu kanaville Ø 100-1250 mm
- Soveltuu käytettäväksi rasitusluokissa C1-C3

d mm	s	Paino, kg
100	1,5	0,22
125	1,5	0,25
160	1,5	0,28
200	1,5	0,31
250	1,5	0,36
315	2,0	0,55
400	2,0	0,65
500	2,0	0,78
630	2,0	0,95
800	2,0	1,2
1000	3,0	2,1
1250	3,0	2,6

Tuotemerkintä

KAKE	Ød
Tuote	Halkaisija

Esimerkki: KAKE 200

Ilmastointisangan tiiviste 25 mm

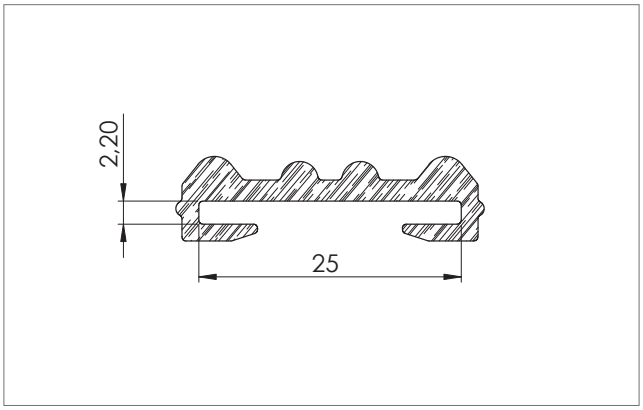

EPDM -tiiviste ilmastointisangalle.

Tiivisteen avulla on mahdollista vähentää tärinän aiheuttamaa melua ilmanvaihtokanavassa.

- EPDM -tiiviste
- Soveltuu sangoille leveydeltään 25 mm
- Pakkauksessa 125 jm
- Lämmönkestävyys -40 ... +130°C asti

EPDM on pehmeä ja joustava materiaali, jolla on erittäin hyvät dynaamiset ja tekniset ominaisuudet. Tiivisteen avulla estetään metalliosien välistä kitkasta kehittyviä naarmuja. Osittain myös estää lämpölaajenemisestä johtuvia siirtymiä.

Asennuskisko, L -kisko

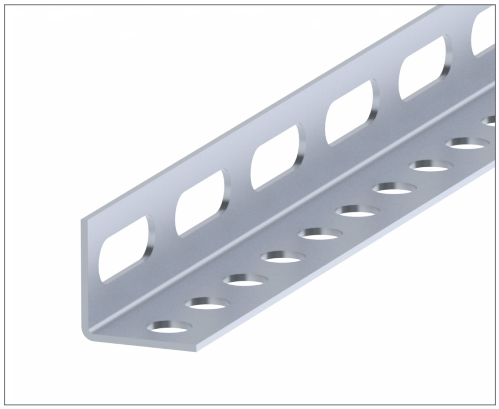

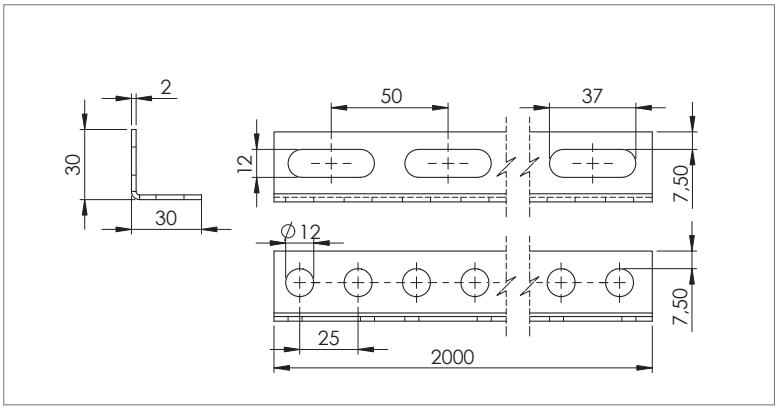

U-kiskoa käytetään pääasiassa ilmanvaihtokanavien ja laitteiden vahvistamiseen, tukemiseen tai ripustamiseen pysty- tai vaakasuorassa asennuksessa. Soveltuu käytettäväksi rasitusluokissa C1-C2.

- Helppo ja turvallinen asennus
- Voidaan leikata sopivaksi
- Materiaali kuumasinkitty teräs
- Pituus 2000 mm

Asennuskisko, U -kisko

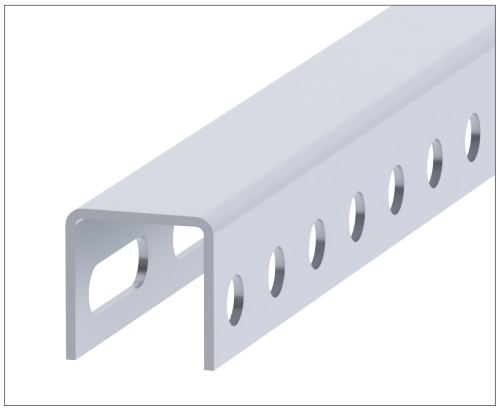

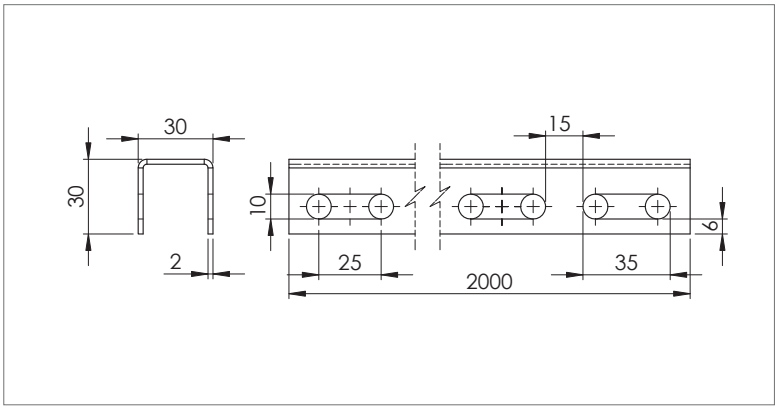

U-kiskoa käytetään pääasiassa ilmanvaihtokanavien ja laitteiden vahvistamiseen, tukemiseen tai ripustamiseen pysty- tai vaakasuorassa asennuksessa. Soveltuu käytettäväksi rasitusluokissa C1-C2.

- Helppo ja turvallinen asennus
- Voidaan leikata sopivaksi
- Materiaali kuumasinkitty teräs
- Pituus 2000 mm

KOLI Konsolikannake tuella

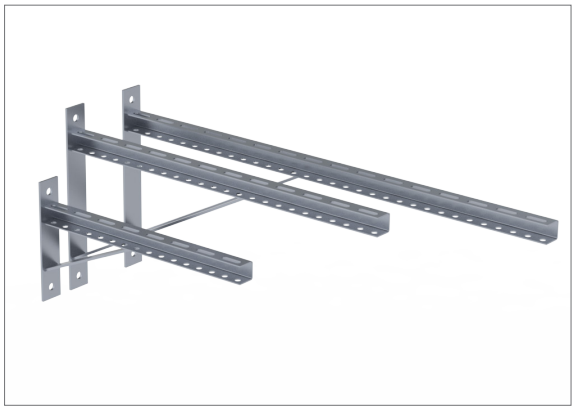

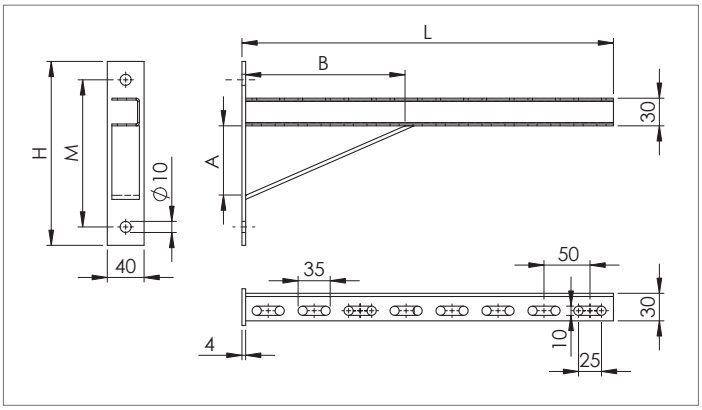

Pitkä konsolikannake ilmanvaihtokanavien seinäasennukseen.
Valmistettu 30x30x2 mm U-profiilista, joka on hitsattu 4 mm levylle.
Konsolikannakkeita käytetään ilmanvaihtokanavien tukemiseen ja kiinnittämiseen seinään.
Soveltuu käytettäväksi rasitusluokissa C1-C3.

Nimellismitta, L mm	H	M	A	B
KOLI 200	200	160	42	94
KOLI 250	200	160	42	94
KOLI 300	200	160	63	139
KOLI 400	200	160	63	139
KOLI 500	300	260	105	230
KOLI 600	300	260	105	230
KOLI 800	300	260	148	322
KOLI 1000	300	260	148	322
KOLI 1200	390	350	254	549

Tuotemerkintä

KOLI	L
Tuote	Pituus

Esimerkki: KOLI 200

Firestop silikonitiivistemassa

Yksikomponenttinen, palonkestävä, neutraalisti kovettuva-silikonitiivistemassa. Suunniteltu erityisesti paisuntasaumojen säänkestävään tiivistykseen, kun vaaditaan palonkestävyyttä.

Tarttuu hyvin moniin huokoisiin tai ei-huokoisiin aineisiin kuten lasi, tiili, keramiikka, emali, kaakeli ja klinkkeri, metallit yms. Suosittelemme kuitenkin, että kaikille pinnoille tehdään ennalta tarttumistesti.

Ei valu eikä leviä saumassa. Pysyy joustavana lämpötiloissa -40 °C – +150 °C. UV-säteiden ja säänkestävä.

Materiaali täyttää seuraavat vaatimukset:

- Testattu 600°C / 2 tuntia (standardin EN 1366-9 mukaan)
- 4 tuntia standardin EN:13501-2 mukaan ja B-s3,d0 standardin EN:13501-1 mukaan.
- Testattu standardin EN:1366-4 “Laitteistojen palonkestävyystesti. Lineaaristen saumojen tiivisteet” mukaan (vastaa standardia BS 476, osa 20),
- Testattu standardin EN:13823 “Rakennustuotteiden palokäyttäytymistesti” mukaan ja standardin EN-ISO:11925-2 “Rakennustuotteiden syttyvyys suorassa kosketuksessa liekkiin” mukaan.
- Julkisivutiiviste sisä- ja ulkokäyttöön, tarkoitettu käytettäväksi kylmässä ilmastossa.
- EN 15651-1:2012: tyyppi F-EXT-INT-CC: CLASS 25HM

Käyttökohteet

Paloa ehkäisevä saumojen silikonitiivistemassa rakennuskohteisiin kuten:

- ilmanvaihto- ja savuhormit, kaapelien ja putkien läpiviennit yms.
- rakennuselementit, kevyet ulkoseinät, julkisivut, väliseinät, palo-ovet yms.
- kaikki kohteet, joissa vaaditaan palosuojausta.

Levitysolosuhteet

Käyttölämpötila +5 °C – +40 °C. Tiivisteen lämpötilan on oltava +20 °C – +25 °C.

Ei sovellu akvaarioiden tiivistämiseen, rakenteiden lasitukseen, suoraan kontaktiin elintarvikkeiden kanssa eikä vedenalaisiin kohteisiin. Ei voi maalata. Älä käytä luonnonkivien kuten marmorin, graniitin tai kvartsiitin kanssa, koska voi aiheuttaa tahroja.

Käyttöohjeet

Pinnoista on puhdistettava pöly, irtohiukkaset ja öljy. Käsiteltäessä huokoisia aineita (kuten betonia) on käytettävä pohjustetta.

Leikkaa pois patruunan kierteinen pää ja kierrä suutin tiivisteen ohjausta varten. Leikkaa kierteinen pää pois siten, että muodostuu levitykseen sopiva aukko. Pane patruuna ja levitin pyssyyn ja täytä asennussuutin tiivisteellä painamalla useita kertoja laukaisimesta.

Levitä tiivistettä saumaan painamalla useita kertoja tasaisesti pyssyn laukaisimesta ja vetäen suutinta sauman suuntaisesti. Tasoita levityksen jälkeen pinta kumisilikonikaapimella ja poista ylijäämämateriaali.

Puhdistus

Kovettumaton tiiviste, työkalut ja kädet voi puhdistaa käyttämällä PENOSIL Premium -puhdistuspyyhkeitä.

Kovettunut tiiviste voidaan poistaa mekaanisesti käyttämällä PENOSIL Premium -silikoninpoistoainetta tiivisteen pehmentämiseen. Puhdista pinta sienellä ja vedellä.

Tekniset tiedot

Ominaisuudet	Yksikkö	Arvo
Kuoren muodostumisaika	minuutti	20
Kovettumisaika	mm/24 h	2,5-3
Tiheys	g/cm³	1,25
Kovettuneen tiivisteen ominaisuudet		
Murtovenymä (ISO 37)	%	>650
Kovuus (Shore A) (ISO 868)		25±2
Sauman liike (ISO 11 600)	%	± 25
Kerroin 100 % venymässä (ISO 37)		0,38
Vetolujuus (ISO 37)	MPa	1,60
Käyttölämpötila	°C	-40 to +150

Esitetyt arvot on mitattu +23 °C lämpötilassa ilman suhteellisen kosteuden ollessa 50 %.

Sauman mitat		Palo-materiaali	Suunta	Luokitus EN 1366-4 mukaan		Luokitus EN 13501-2 mukaan
Leveys (mm)	Syvyys (mm)			Eheys (mm)	Eristys (min)	
10	8	MW	Vertikaali	180 (*)	180 (*)	E 180 EI 180-V-X-F-W 00 - 10
10	8	MW	Horisontaali	180 (*)	180 (*)	E 180 EI 180-T-X-F-W 00 - 10
30	15	MW	Vertikaali	240	194	E 240 EI 180-V-X-F-W 00 - 30
40	10	PE	Vertikaali	240	164	E 240 EI 120-V-X-F-W 00 - 40
40	20	MW	Vertikaali	240	240	E 240 EI 240-V-X-F-W 00 - 40
60	30	THP	Vertikaali	240	240	E 240 EI 240-V-X-F-W 00 - 60
100	30	MW	Vertikaali	240	240	E 240 EI 240-V-X-F-W 00 - 100
100	30	MW	Horisontaali	180 (*)	180 (*)	E 180 EI 180-T-X-F-W 00 - 100
150	30	MW	Vertikaali	240	240	E 240 EI 240-V-X-F-W 00 - 150

(*) Testi lopetettu 3 tunnin jälkeen.
Selitykset: MW: mineraalivilla -Fiberfoc / THP: vahvistettu PU-vaahto / PE: polyetyleenivaahto
V: pystysuora tukirakenne – pystysauma; T : pystysuora tukirakenne – vaakasauma
X : ei liikettä ; F: kenttä (sauma toteutettu todellisten olosuhteiden mukaan) ; W: sauman leveys

Väri

Valkoinen

Pakkaus

310 ml patruuna, 12 kpl laatikossa

Säilytys

Säilyy 12 kuukautta valmistuspäivästä lukien säilytettynä suljetussa alkuperäispakkauksessa ja kuivassa paikassa, jonka lämpötila on +5°C – +25°C.

Turvamääräykset

Varmista riittävä ilmanvaihto levityksen aikana. Säilytä tuote lasten ulottumattomissa. Vältä joutumista iholle ja silmiin. Mikäli tuotetta joutuu silmiin, huuhtele välittömästi vedellä ja hakeudu lääkärin hoitoon.
Kovettunutta silikonitiivistemassa voidaan käsitellä ilman minkäänlaista terveysvaaraa.
Yksityiskohtaiset tiedot käyttöturvallisuustiedotteessa.

CRL Konealustat

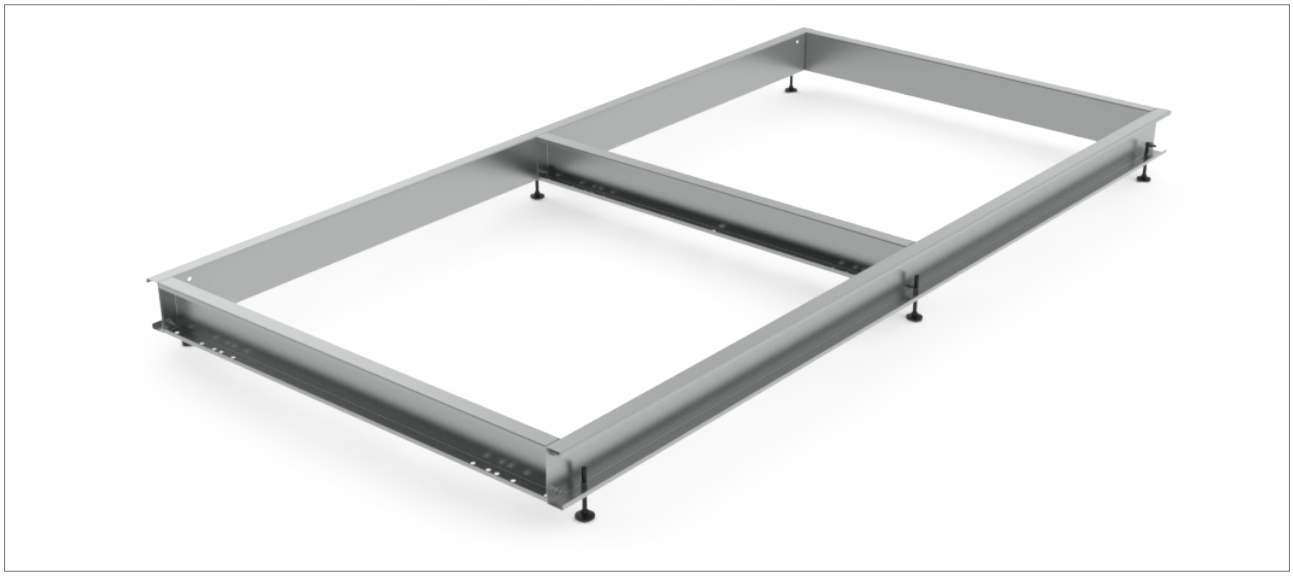

Ilmanvaihtokoneiden alustat on suunniteltu koneiden asennukseen niin ulko- kuin sisätiloissa.

Ominaisuudet:

- Mahdollistaa helpon asennuksen myös epätasaisella alustalla
- Joustava rakenne
- Mahdollistaa kondenssiveden poiston
- Helposti koottava
- Pieni pakkauskoko kuljetettavaksi

Käyttökohteet

Konealustoja käytetään erilaisten teknisten koneiden alustoina. Pääsääntöisesti niitä käytetään ilmanvaihto-järjestelmissä, mutta myös muiden laitteiden alustoina ravintoloissa, laboratorioissa, lääketeollisuudessa jne.

Materiaali ja mitat

Konealustat valmistetaan kuumasinkitystä teräksestä. Vaativiin olosuhteisiin konealustat voidaan valmistaa myös ruostumattomasta tai haponkestävästä teräksestä.
Konealustan säätöjalat on sinkittyä terästä bakeliittialustalla. Erikoistilauksesta alusta on mahdollista valmistaa myös ruostumattomasta tai haponkestävästä teräksestä.
Mikäli alustan tarvitsee olla korkeampi, käytetään lisäjalkoja. Alustan profiileja valmistetaan kolmea eri korkeutta: 100, 150, 200 mm.Vakiokoot valmistetaan sekä leveys- että pituussuunnassa 50 mm:n välein.
Kolme metriä pidemmät konealustat valmistetaan moduulirakenteisina.

Kehyksen maksimipituus ilman lisähirsiä:

Profiilikorkeus, C mm	Kehyksen pituus, A mm
100	1600
150	1900
200	2000

Konealustan lisäjalkojen tarpeellisuus arvioidaan koneen painosta ja mitoista riippuen. Yhden jalan kantokyky on 650 kg.

Profiili	Korkeus H (mm)
CRL-3-100	370
CRL-3-150	420
CRL-3-200	470

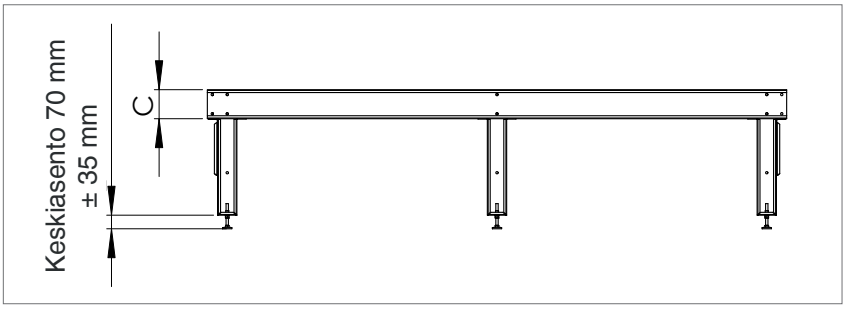

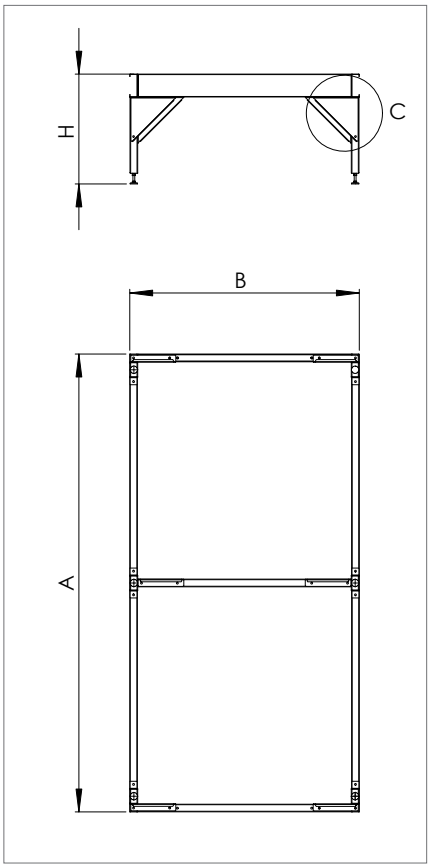

Tuotemerkintä

Konealustat valmistetaan tilauskohtaisesti. Ohessa tilauskoodi:

CRL	3	C	A	B	H
Tuote	Tyyppi	Profiilin korkeus	Pituus	Leveys	Korkeus

Alustan tyypit:

1 - Konealustat ilman jalkoja
2 - Konealustat säätöjaloilla (jalkojen keskeisestä sijainnista säätökorkeus ±35 mm)
3 - Korkea konealusta teräksestä, lisäjaloilla.

Esimerkki: CRL – 3 – 100 – 1000x1000x500

Lisävarusteet:
Alustalle on mahdollista tilata kondenssivesiallas. Altaalle annetaan mitat A x B x H mm ja kaatosuunta.

Kokoonpano ja asennus

Katso ”Konealustan kokoonpano- ja asennusohje“.

On tärkeää, että alustan jalkojen säädöt tehdään ilman kuormitusta ja että alustaa ei laahata kun se on kuormitettu painolla.