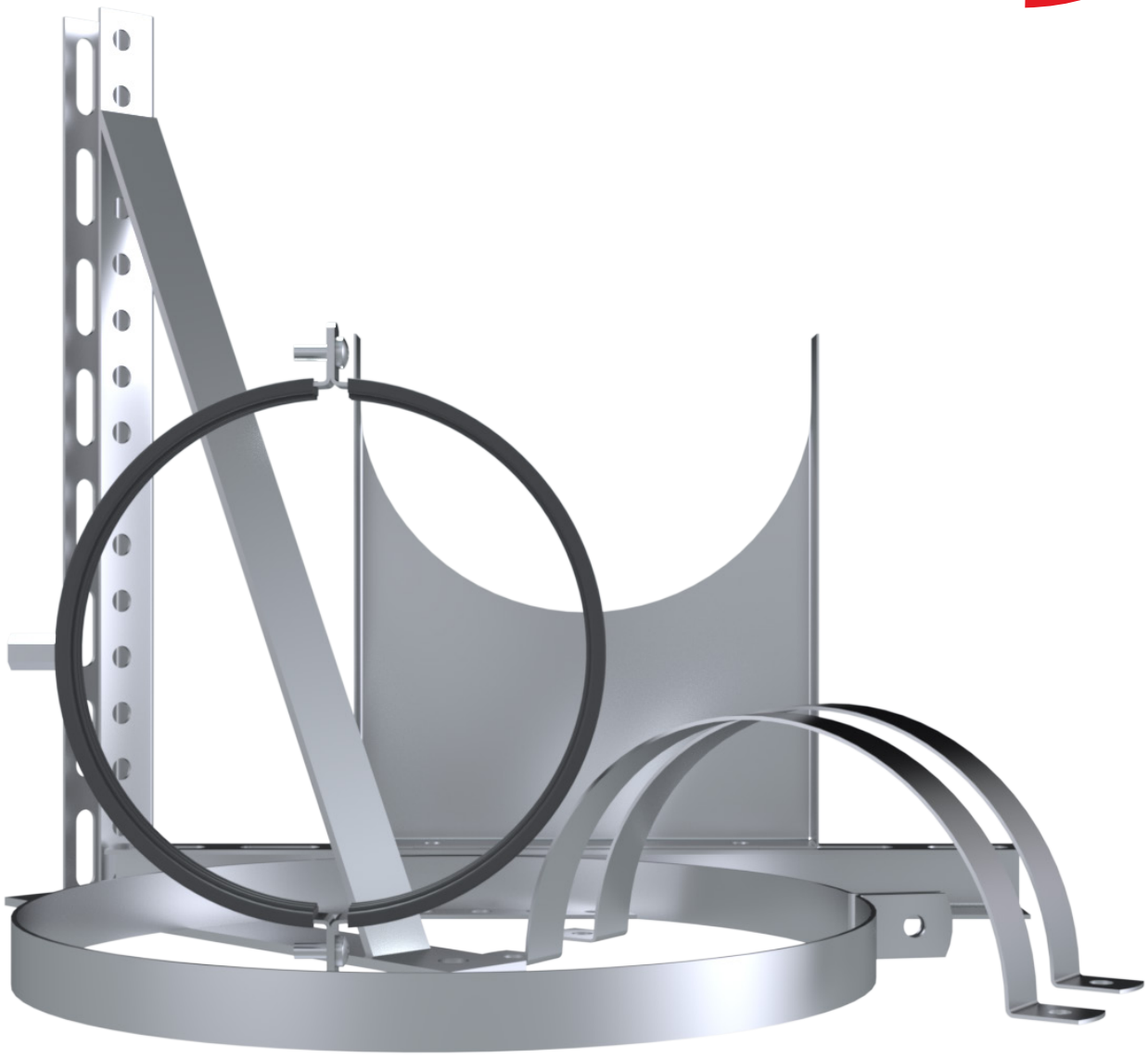

NORDaccessories
Muud tooted

ETS NORD

Sisukord

TK
Klamber
3

TK M8
Klamber
4

TKM
Klamber
5

TKM M8
Klamber
6

VSK
Seinakinnitusklamber
7

Kinnitusklambri tihend
9

L-profiil
Paigaldusrelss
10

U-profiil
Paigaldusrelss
11

KOLI
Konsoolkandur
12

Firestop
silikoon hermeetik
13

Ventilatsiooni silikoon
15

Firestop
keraamiline teip
17

ALU/BUTYL
Alumiiniumiga kleeplint
18

TK Klamber

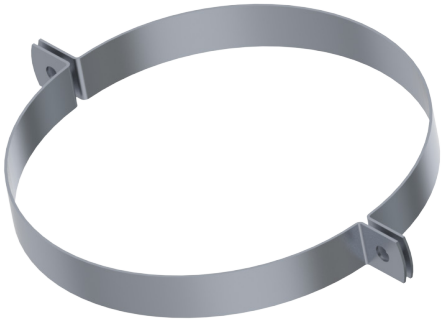

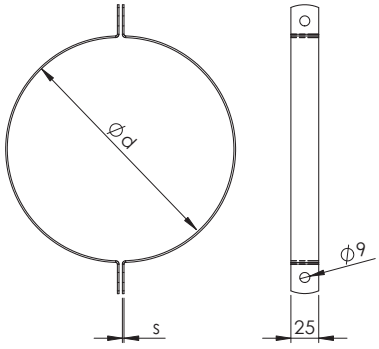

TK on ventilatsioonitoru paigaldusklamber.

- Materjal kuumtsingitud terasplekk DX51D+Z275
- Komplektis kaks kaart
- Toru läbimõõtudele 100-1250 mm

Nimimõõt d mm	s	Kaal, kg
100	1,5	0,14
125	1,5	0,16
160	1,5	0,20
200	1,5	0,24
250	1,5	0,28
315	2,0	0,44
400	2,0	0,56
500	2,0	0,68
630	2,0	0,84
800	2,0	1,04
1000	3,0	1,94
1250	3,0	2,40

Suurim lubatud koormus

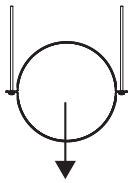

Mõõt	Ventilatsiooni torustik R0-R60	Suitsuärastus 600 °C 120 min
100-1250	200 kg	200 kg

Markeerimine

TK - H - d

Tähis

Material
Standardina kuumtsingitud teras (ei märgita)
H – happekindel teras (AISI 316)
P - RAL värvitud pulbervärviga, RAL värvikood

Toruühenduse mõõt d

Näidis: TK 200
TK-P 400 RAL 9006

TK M8 Klamber

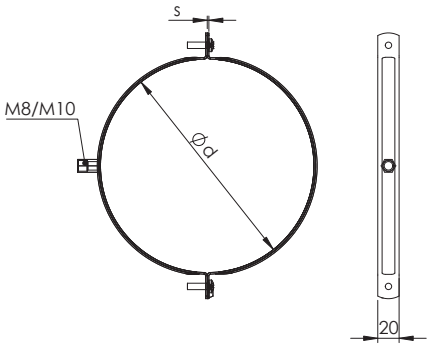

TK M8 on ventilatsioonitoru paigaldusklamber M8/M10 mutri ja kruvidega.

- Kaarte ühendamiseks M6 ristpeaga kruvid
- Materjal kuumtsingitud terasplekk DX51D+Z275
- Toru läbimõõtudele 100-400 mm

d mm	s, mm	Kaal, kg
100	1,5	0,1
125	1,5	0,15
160	1,5	0,19
200	1,5	0,22
250	1,5	0,27
315	1,5	0,34
400	1,5	0,43

Suurim lubatud koormus

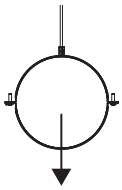

Mõõt	R0
100-400	65 kg

Markeerimine

TK M8 - d

Tähis

Toruühenduse mõõt d

Näidis: TK M8 200

TKM Klamber tihendiga

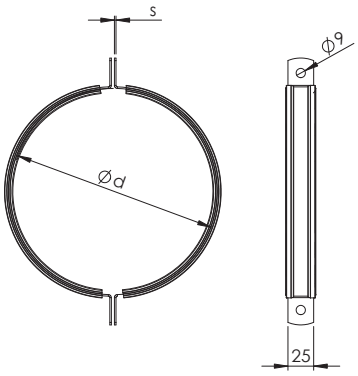

TKM on kummitihendiga toruklamber.

- Materjal kuumtsingitud terasplekk DX51D+Z275
- EPDM kummitihend vibratsiooni ja müra vähendamiseks
- Toru läbimõõtudele 100-1250 mm

d mm	s	Kaal, kg
100	1,5	0,18
125	1,5	0,21
160	1,5	0,27
200	1,5	0,32
250	1,5	0,38
315	2,0	0,57
400	2,0	0,73
500	2,0	0,89
630	2,0	1,10
800	2,0	1,37
1000	3,0	2,3
1250	3,0	2,9

Suurim lubatud koormus

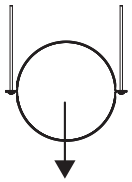

Mõõt	R0
100-1250	160 kg

Markeerimine

TKM - H - d

Tähis

Material
Standardina kuumtsingitud teras (ei märgita)
H – happekindel teras (AISI 316)
P - RAL värvitud pulbervärviga, RAL värvikood

Toruühenduse mõõt d

Näidis: TKM 200
TKM-P 400 RAL 9006

TKM M8 Klamber tihendiga

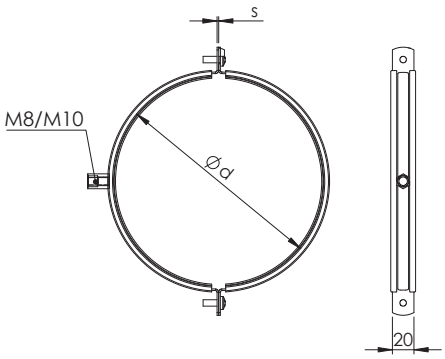

TKM M8 on kummitihendiga ventilatsioonitoru paigaldusklamber M8/M10 mutri ja kruvidega.

- Kaarte ühendamiseks M6 ristpeaga kruvid
- Materjal kuumtsingitud terasplekk DX51D+Z275
- EPDM kummitihend vibratsiooni ja müra vähendamiseks
- Toru läbimõõtudele 100-400 mm

d mm	B	s	Kaal, kg
100	20	1,5	0,20
125	20	1,5	0,24
160	20	1,5	0,28
200	20	1,5	0,34
250	20	2,0	0,5
315	20	2,0	0,7
400	20	2,0	0,9

Suurim lubatud koormus

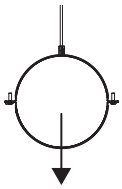

Mõõt	R0
100-400	65 kg

Markeerimine

TKM M8 - d

Tähis

Toruühenduse mõõt d

Näidis: TKM M8 200

VSK Seinakinnitusklamber

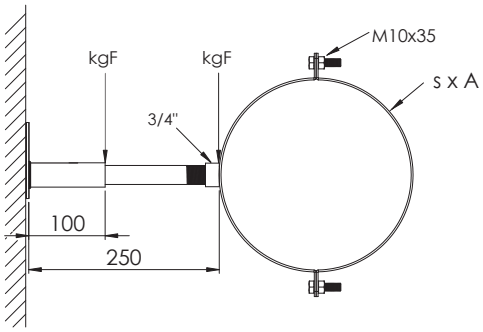

VSK on ventilatsioonitoru paigaldusklamber.

- Kaarte materjal tsingitud teras, EN10111
- Kaarte ühendamiseks M10x35 poldid ja 3/4" muhv
- Toru läbimõõtudele 100-1250 mm

d mm	s	A	Kaal, kg
100	2,5	25	0,22
125	2,5	25	0,25
160	2,5	25	0,28
200	2,5	25	0,31
250	2,5	25	0,36
315	2,5	25	0,55
400	2,5	25	0,65
500	3,0	40	0,78
630	3,0	40	0,95
800	3,0	40	1,2
1000	3,0	40	2,1
1250	3,0	40	2,6

Markeerimine

VSK - d

Tähis

Toruühenduse mõõt d

Näidis: VSK 200

Lubatud punktkoormused

d mm	L=100 kgF	L=250 kgF
100-1250	364	95

VSK Seinakinnitusklambri jalg

Vertikaalsete ventilatsioonitorude toestamisel kasutatav seinakinnitusklambri jalg. Kinnitada seina kiil-ankrutega.

Materjal: teras DD11 - EN 10111

Pinna viimistlus: tsingitud

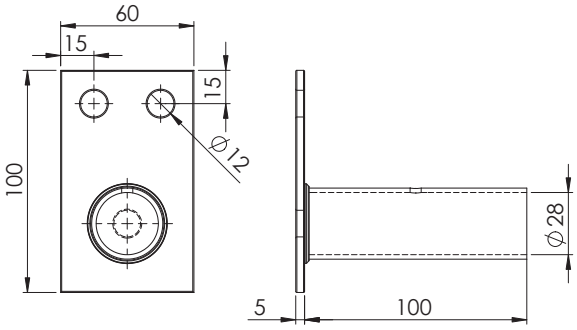

VSK Seinakinnitusklambri toru

Materjal: teras 3 mm, EN 10111

Pinna viimistlus: tsingitud

Pikkus: 250 mm

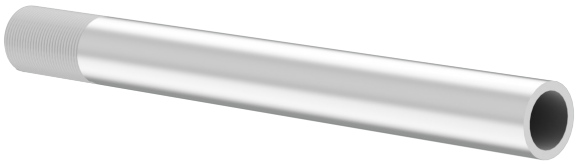

Keermestatud toru 3/4”, 2 m

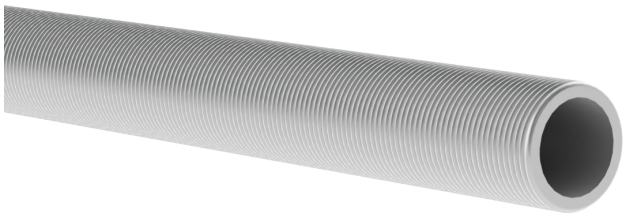

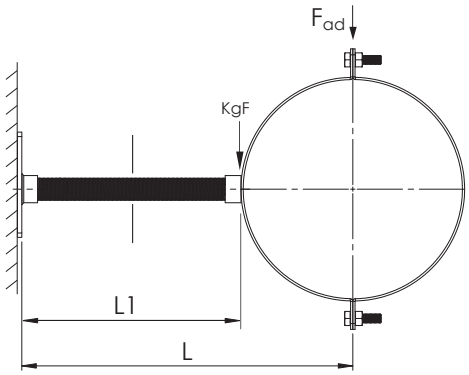

Materjal: teras, DIN 976, klass 4,6
Pinna viimistlus: tsingitud
Pikkus: 2 m
Maksimaalne läbipaine koormuse all: $f_{maks} \leq$ 3 mm
Lubatud materjali pinge: σ_{ad} = 160 N/mm^2
Lubatud punktkoormus, kui L1=320 on 41 kgF.

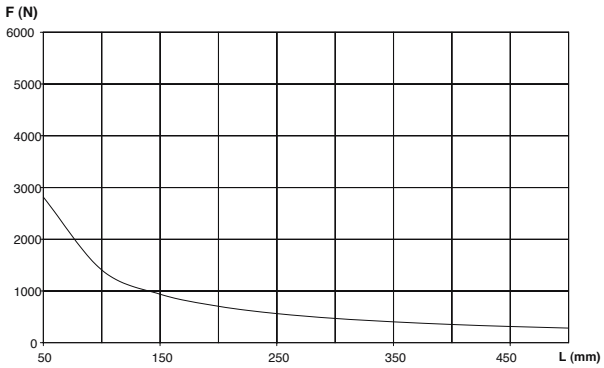

NB! Toruklambri lubatud koormust ei ole arvestatud.

VSK Kinnitusplaat 3/4” keermega

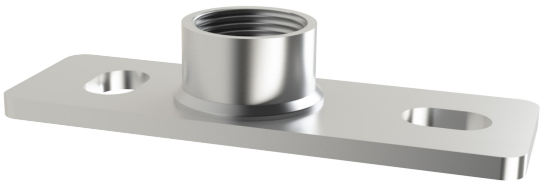

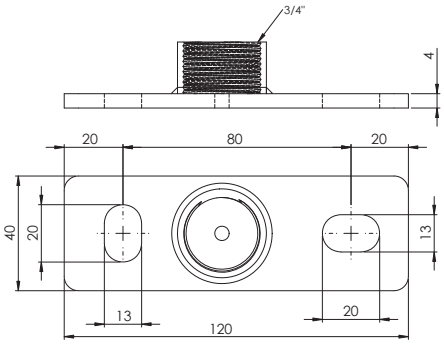

Fikseeritud punkti alusplaat. Kinnitada seina kiilankrutega.
Materjal: teras DD11 - EN 10111
Pinna viimistlus: elektrotsingitud
Lubatud maks. staatiline koormus: 4,0 kN.

Kinnitusklambri tihend 25 mm

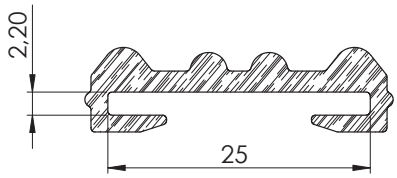

EPDM tihend ventilatsioonikanali paigaldusklambrile.
Tihendi abil on võimalik vähendada vibratsioonist tekkivat müra ventilatsioonikanalis.

- EPDM tihend
- Sobilik klambritele laiusega 25 mm
- Pakis 125 jm
- Temperatuuritaluvus -40 kuni +130 °C

EPDM kumm on pehme ning elastne materjal, millel on väga head dünaamilised ja tehnilised omadused. Tihendi abil väldite metallosade omavahelisel hõõrdumisel tekkivaid kriimustusi. Osaliselt hoiab ka ära soojuspaisumisest tekkivaid nihkumisi.

Paigaldusrelss, L-profiil

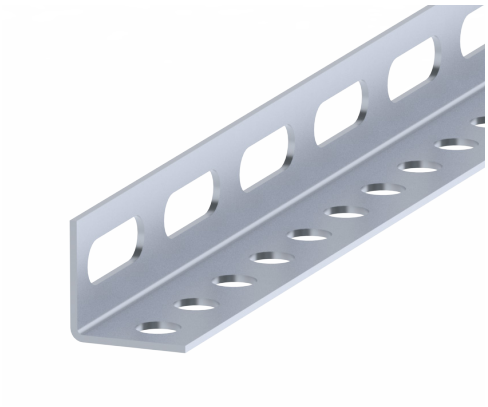

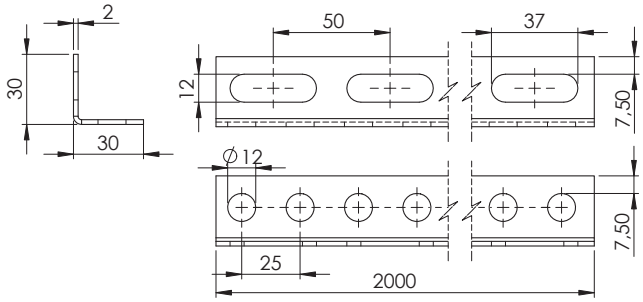

L-profiili kasutatakse peamiselt ventilatsioonikanalite ja seadmete kinnitamiseks, toestamiseks või ülesriputamiseks nii vertikaalsel kui horisontaalsel paigaldusel. Sobib kasutamiseks C2 keskkonnaklassis.

- Lihtne ja kindel paigalus
- Võimalik lõigata sobivasse mõõtu
- Tsingitud teraslehest
- Pikkus 2000 mm

Paigaldusrelss, U-profiil

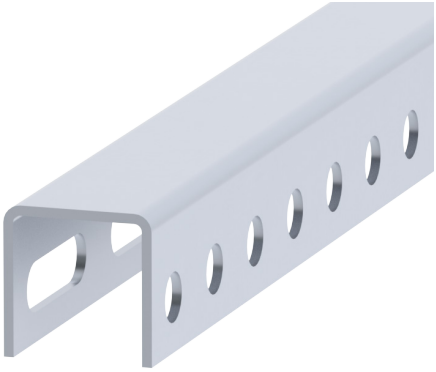

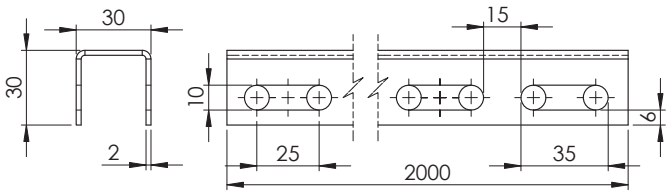

U-profiili kasutatakse peamiselt ventilatsioonikanalite ja seadmete kinnitamiseks, toestamiseks või ülesriputamiseks nii vertikaalsel kui horisontaalsel paigaldusel. Sobib kasutamiseks C2 keskkonnaklassis.

- Lihtne ja kindel paigalus
- Võimalik lõigata sobivasse mõõtu
- Tsingitud teraslehest
- Pikkus 2000 mm

KOLI Konsoolkandur

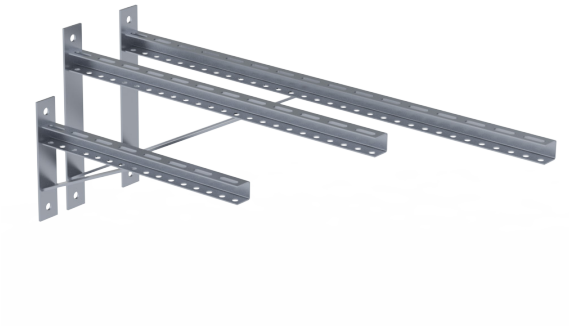

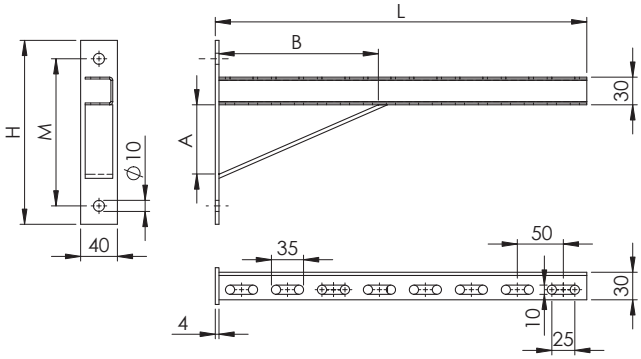

Pikk konsoolkandur seinale. Valmistatud 30x30x2 mm U-profiilist, mis on keevitatud 4 mm plaadile.
Konsoolkandureid kasutatakse ventilatsioonikanalite toestamiseks ja kinnitamiseks seinale.
Sobib kasutamiseks C1-C2 keskkonnaklassis.
Pulbervärvitud (RAL 9006) kandur sobib kasutamiseks C1-C4 keskkonnaklassis.

Nimimõõt, L mm	H	M	A	B
KOLI 300	200	160	63	139
KOLI 400	200	160	63	139
KOLI 600	300	260	105	230
KOLI 800	300	260	148	322
KOLI 1000	300	260	148	322
KOLI 1200	390	350	254	549

Lubatud punktkoormused

Lubatud materjali pinge: σ_{ad} = 160 N/mm^2.
Maksimaalne läbipaine L/150.

Nimimõõt, L mm	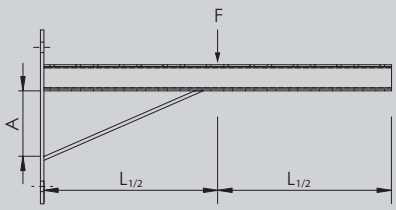	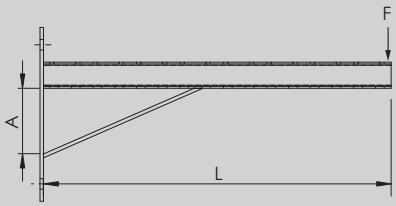
KOLI 300	5,6 kN	1,5 kN
KOLI 400	2,8 kN	0,8 kN
KOLI 600	1,3 kN	0,4 kN
KOLI 800	3,2 kN	0,3 kN
KOLI 1000	3,9 kN	0,3 kN
KOLI 1200	3,8 kN	0,2 kN

Markeerimine

KOLI - L

Tähis

Pikkus L

Näidis: KOLI 600

Firestop silikoon hermeetik

Ühekomponentne suurendatud tulekindlusega neutraalselt kuivav silikoon hermeetik tulele avatud vuukide täitmiseks. Ette nähtud ilmastikukindluse tagamiseks paisumisvuukides, kus on vajalik tulekindlus.

Nakkub hästi paljude poorsete ja mitte-poorsete materjalidega, nagu näiteks klaas, tellised, keraamika, email, glasuuritud kivid ja klinker, metallid jne. Sellele vaatamata on soovitatav iga pinnaga teha esialgne nakkuvustest.

Mittevoolav, ei valgu vuugis laiali. Säilitab elastsuse temperatuuril -40 °C kuni +150 °C. UV-kiirguse- ja ilmastikukindel.

Materjal vastab järgmistele nõuetele:

- Katsetatud 600°C / 2 tundi (vastavalt standardile EN 1366-9)
- 4 h vastavalt EN:13501-2 ja B-s3,d0 vastavalt EN:13501-1.
- Katsetatud vastavalt EN:1366-4 “Tehnosüsteemide tulekindluse katsetamine. Lineaarsed vuugitihendid” (Võrdne standardiga BS 476, 20. osa),
- Katsetatud vastavalt EN:13823 “Ehitustoodete tuletundlikkuse katsed” ja EN-ISO:11925-2 “Ehitusmaterjalide süttivustundlikkus kokkupuutel otsese leegiga”.
- Fassaadihermeetik sise- ja välitöödeks, mõeldud külmas kliimas kasutamiseks.
- EN 15651-1:2012: Tüüp F-EXT-INT-CC: KLASS 25HM

Kasutusalad

Paisumisvuukide tulekindel hermetiseerimine ehituses, näiteks:

- Ventilatsiooni- ja suitsukanalid, kaablite läbipääsud, toruläbiviigud jne.
- Kokkupandavad paneelid, kardinseinad, fassaadid, vaheseinad, tulekindlad uksed jne.
- Kõik paigaldised, millelt nõutakse suurt tulekindlust.

Kasutamistingimused

Kasutamistemperatuur on +5 °C kuni +40 °C. Hermeetiku temperatuur paigaldamisel peab olema +20 °C kuni +25 °C.

Ei sobi akvaariumide ega klaaspaneelide tihendamiseks. Mitte kasutada otsekokkupuutes toiduga ega veealusteks rakendusteks. Ei ole ülevärvitav. Mitte kasutada kontaktis looduslike kividega nagu marmor, graniit, kvartsiit, kuna võib tekitada plekke.

Kasutusjuhised

Pinnad peavad olema tolmust, lahtistest osakestest ja õlist puhtad. Poorsete pindade puhul (nt betoon) tuleb kasutada kruntkihti.

Padruni keermestatud ots lahti lõigata ja keerata peale silikooni suunamiseks mõeldud paigaldusotsik. Otsik lõigata nii, et tekiks sobiv ava silikooni doseerimiseks. Asetada padrun koos ninaga silikoonipüstolisse ja täita paigaldusotsik silikooniga, vajutades korduvalt püstoli päästikut.

Paigaldada silikoon vuuki, vajutades korduvalt ja ühtlaselt püstoli päästikule ning vedades otsikut sujuvalt piki vuuki. Peale silikooni pealekandmist siluda pind vastava kummist silikoonilabidaga ja eemaldada üleliigne silikoon.

Puhastamine

Tardumata hermeetiku saab kätelt ja tööriistadelt eemaldada puhastuslappidega PENOSIL Premium Cleaning Wipes.

Tardunud hermeetiku saab eemaldada mehaaniliselt ja seejärel pehmendada vahendiga PENOSIL Premium Silicone Remover. Pind puhastada ja jäägid eemaldada vee ja käsnaga.

Tehnilised andmed

Omadused	Ühik	Väärtus
Pindkuiv	minut	20
Tardumiskiirus	mm/24 h	2,5-3
Tihedus	g/cm^3	1,25
Tardunud hermeetiku omadused		
Venivus katkemiseni (ISO 37)	%	>650
Kõvadus (Shore A) (ISO 868)		25±2
Vuugi liikumisvõime (ISO 11 600)	%	± 25
Elastsusmoodul 100% pikenemisel (ISO 37)		0,38
Tõmbetugevus (ISO 37)	MPa	1,60
Temperatuuritaluvus	°C	-40 to +150

Toodud parameetrid on mõõdetud tingimustel +23 °C ja 50% suhtelist õhuniiskust.

Tulekindluse hindamise tabel

Vuugi mõõtmed				Hinnang vastavalt EN 1366-4		
Laius, mm	Sügavus, mm	Põletus-materjal	Asetus	Terviklikkus (min)	Isolatsioon (min)	Klassifikatsioon vastavalt EN 13501-2
10	8	MW	Vertikaalne	180 (*)	180 (*)	E 180 EI 180-V-X-F-W 00 to 10
10	8	MW	Horisontaalne	180 (*)	180 (*)	E 180 EI 180-T-X-F-W 00 to 10
30	15	MW	Vertikaalne	240	194	E 240 EI 180-V-X-F-W 00 to 30
40	10	PE	Vertikaalne	240	164	E 240 EI 120-V-X-F-W 00 to 40
40	20	MW	Vertikaalne	240	240	E 240 EI 240-V-X-F-W 00 to 40
60	30	THP	Vertikaalne	240	240	E 240 EI 240-V-X-F-W 00 to 60
100	30	MW	Vertikaalne	240	240	E 240 EI 240-V-X-F-W 00 to 100
100	30	MW	Horisontaalne	180 (*)	180 (*)	E 180 EI 180-T-X-F-W 00 to 100
150	30	MW	Vertikaalne	240	240	E 240 EI 240-V-X-F-W 00 to 150

(*) Katse lõpetati pärast 3 tundi.

Legend: MW: mineraalvill -Fiberfoc / THP: tugevdatud polüuretaanvaht / PE: polüetüleenvaht

V: vertikaalne tugikonstruktsioon – vertikaalne vuuk ; T : vertikaalne tugikonstruktsioon – horisontaalne vuuk

X : liikumiseta ; F: kasutusala (reaalsetes tingimustes tehtud vuuk) ; W: vuugi laius

Värvus: Valge.

Pakend: 310 ml padrun, 12 tk karbis.

Säilitamine

Garanteeritud säilivusaeg 12 kuud tootmiskuupäevast, ladustatuna niiskuskindlalt suletud originaalpakendis kuivas kohas temperatuuril +5 °C kuni +25 °C.

Ohutus

Toote kasutamise ajal tagada piisav ventilatsioon. Hoida lastele kättesaamatus kohas. Vältida sattumist nahale ja silma. Silma sattumisel loputada koheselt rohke veega ja pöörduda arsti poole.

Tardunud silikoonhermeetikut võib käsitseda ilma igasuguse ohuta tervisele.

Täpsem ohutusinfo on kättesaadav toote ohutuskaardil (SDS).

Ventilatsiooni silikoon

Ühekomponentne, hea töödeldavuse, laia kasutusspektri ja pika säilivusajaga neutraalne kõrge kvaliteediga silikoonhermeetik. Tihendab ja hermetiseerib nii sise- kui välistingimustes. Nakkub suurepäraselt enamuse ehitusmaterjalidega nagu kivi-, metall- ja puitmaterjalid, klaas- ja mitmed plastikud nagu epoksiidid, polüestrid, polüakrülaadid ja laminaat. Sobib metallist pindadele, kergelt leeliselistel, poorsetel ja mittepoorsetel materjalidele nagu betoon. Ei kahjusta atmosfääri.

Omadused:

- Madla mooduliga ja suure elastsusega
- Happe- ja lahustivaba
- Hallitus-, UV-kindel
- Tardunult elastne ka ekstreemsetel temperatuuridel (-40 °C kuni +100 °C)
- Niiskus-, ilmastiku- ja vananemiskindel
- Kuivades mittekahanev
- Pikalt töödeldav ja silutav
- Keskkonnasõbralik ja vähelõhnav
- Ei ole metallidele korrodeeriva toimega
- Võib töödelda viimistlusmaterjalidega mis põhinevad veel ja lahustitel
- Suurepärane nake erinevate materjalidega ka ilma kruntimiseta

Kasutusalad

Kasutatakse ühenduste tihendamiseks ja hermetiseerimiseks üldehitus- ja remonditöödel. Sobib töödeks, kus happeliste silikoonide kasutamine ei ole võimalik, ühenduste ja flantside tihendamiseks kõikides HVAC ventilatsioonisüsteemides, s.h. lehtmetallist, plaatidest ja painduvates ventilatsioonitorustikes nii puhastes ruumides kui ka tööstuslikes köökides. Sobilik tihendamiseks tolmu- ja bakterivabades ruumides nagu haiglad, laborid, ravimitööstus, kohtades kus käideldakse ja säilitatakse toiduaineid (toiduaine- ja külmlaod, toiduainetetööstus jne).

Toodet on testitud ja klassifitseeritud vastavalt:

- Sise- ja välistööde fassaadihermeetik. EN 15651-1:2012: tüüp F-EXT-INT: klass 12,5E
- Sanitaartöödel kasutamiseks mõeldud hermeetik. EN 15651-3:2012: tüüp S: klass XS1
- Testitud vastavalt DIN EN ISO 846 ning vastab VDI 6022 lk.1 ja 3 nõuetele.

Kasutamistingimused

Kasutamistemperatuur +5 °C kuni +35 °C. Vuuke võib täita temperatuuril alla +5 °C ainult juhul, kui ühendatavad pinnad on kondensatsioonivee-, jää- ja lumevabad. Mitte kasutada akvaariumite ja veealuste vuukide tihendamisel. Ei sobi kokkupuuteks bituumeniga ja butüüliga. Ei ole üle värvitav.

Kasutusjuhised

Ühendatavad pinnad puhastada rasvast, õlist, tolmust ja lahtistest osakestest. Mittepoorsed pinnad tuleb puhastada lahusti ja puhta, ebemeid mitteeraldava puuvillase lapiga. Lahusti jäägid eemaldada enne aurustumist puhta kuiva lapiga.

310 ml plastpadrun: padruni keermestatud ots lahti lõigata ja keerata peale paigaldusotsik silikooni suunamiseks. Otsik lõigata nii, et tekiks sobiv ava silikooni doseerimiseks. Asetada padrun koos ninaga silikooni püstolisse ja täita paigaldusotsik silikooniga, pumbates korduvalt püstoli päästikut.

Paigaldada silikoon vuuki, surudes korduvalt ja ühtlaselt püstoli päästikule ning vedades otsikut piki vuuki. Peale silikooni pealekandmist siluda silikoon kummist silikoonilabidaga. Eemaldada üleliigne silikoon. Tagada piisav õhuvahetus kõikides vuugitud kohtades. Tardumise ajal hoolitseda selle eest, et materjali pinnale ei ladestuks mustust ning et vuugi pealispinda ei mõjutaks mehaaniline koormus.

Puhastamine

Tardumata hermeetiku puhastamiseks kätelt ja pindadelt sobivad selleks mõeldud puhastuslapid (Silicone Cleaning Wipes). Tardunud hermeetik eemaldada algul mehaaniliselt ja seejärel pehmendada vahendiga (Silicone Remover)ning eemaldada jäägid vee ja lapiga.

Tehnilised andmed

Omadused	Ühik	Väärtus
Pindkuivamise aeg (naha tekke aeg)	minutit (23 °C; 50 % R.H.)	3-8
Tardumiskiirus	mm/24 h	2,5-3
Tihedus (ISO 2811-1)	g/ml	1,01
Tardunud hermeetiku omadused		
Liikumisvõime (ISO 9047)	%	±12,5
Mikrobioloogiliste organismide kasv, ISO 846		1
Voolamiskindlus ISO 7390	mm / (5°C ja 50°C)	0
Mahukahanemine, ISO 10563	%	17,5±0,5
Venivus katkemiseni ISO 37	%	500±0,2
Tõmbetugevus, ISO 37	MPa	1,5±0,2
Elastsusmoodul 100% pikenemisel, ISO 37	MPa	0,5±0,1
Elastsuse taastumine (ISO 7389)	100% venitamisel	>85%
Kõvadus (Shore A) (ISO 868)		25±2
Temperatuuritaluvus	°C	-40 ... +100

Värvus: Alumiiniumhall.

Pakend: 310 ml plastpadrun, 12 tk karbis.

Säilitamine

Garanteeritud säilivusaeg 12 kuud tootmispäevast, ladustatuna niiskuskindlalt suletud originaalpakendis kuivas kohas temperatuuril +5 °C kuni +25 °C.

Ohutus

Toote kasutamise ajal tagada ruumides piisav õhuvahetus. Hoida lastele kättesaamatus kohas.

Vältida kemikaali sattumist nahale ja silma. Silma sattumisel loputada koheselt rohke veega ja pöörduda arsti poole. Tardunud silikoonhermeetikut võib käsitseda ilma igasuguse ohuta tervisele.

Täpsem ohutusinfo on kättesaadav toote ohutuskaardil (SDS).

Lisateave

Käesoleval tootelehel sisalduva teabe aluseks on tootja poolt läbi viidud katsete tulemused ja praktilised teadmised. Tehnilised andmed on määratletud standardtingimustes. Tulenevalt materjalide ja substraatide erinevusest, samuti erinevatest kasutusvõimalustest ning kohapealsetest töötingimustest, mida me ei saa kontrollida, ei kanna müüja mistahes vastutust saadud tulemuste osas. Kasutaja ülesandeks on tutvuda töö-juhendis kirjeldatud tööpõhimõtete ja toimingutega ning toote sobivusega antud olukorras. Soovitav on viia läbi eelnevad sobivuskatsed.

Firestop keraamiline teip

Asbestivaba keraamiliste kiududega teip.

Ühelt poolt isekleepuv keraamiliste kiududega kleeplint kõrge biokeemilise vastupidavusega (biolahustuvusega). Sobib kasutamiseks soojuskaitse tihenditena väga kõrgete temperatuuridega rakenduste jaoks.

Omadused ja kasutuskohad

- Tihend tuleohutus- ja tuletõrjeseadmetele ja -rajatistele
- Sobib kasutamiseks soojusisolatsiooni või soojuskaitsena väga kõrge temperatuuriga rakenduste jaoks
- Temperatuurikindlus kuni 900 °C (sulamispunkt 1330 °C)
- Asbestivaba, kõrge biokestvusega (laguneb inimese kehas) – ei kuulu 97/6/EG – rakendus Q
- Tuletundlikkuse klass A2-S1-d0 vastavalt EN13501-1:2007: mittepõlev, mõningate põlevate osadega, vastab DIN-4102-1 tuletundlikkuse klassile A2, Šveitsi VKF tuleohutus rakendus Nr. 22888
- Üks külg isekleepuv paigalduse lihtsustamiseks
- Paksus: 4 mm

Tehnilised andmed

Teip	Kirjeldus
Materjal	Keraaminline kiud (Ca-Mg räniokssiid)
Tihedus DIN 53420	~190-210 kg/m^3
Temperatuuritaluvus	-20°C to + 900°C (lühiajaliselt max 1200°C)
Tõmbetugevus	> 650 kPa
Kahanemine pärast põlemist	ca. 8%
Tuletundlikkus	EN13501-1: A2-S1-d0 vastab DIN4102-1: A2 mittepõlev, mõningate põlevate osadega
Kahanemine	<2% pärast 24h @ 1000°C
Soojusjuhtivus	0.05 W/mK at 200°C 0.07 W/mK at 400°C 0.11 W/mK at 600°C 0.16 W/mK at 800°C 0.23 W/mK at 1000°C

Liim	Kirjeldus
Materjal-liimaine	Veepõhine akrülaat mittekootud vahekihiga
Temperatuuritaluvus	-40°C up to +100°C
Lainer	Silikoonitud 70 µm LDPE kile
Vananemiskindlus	Väga hea

ALU/BUTYL alumiiniumiga kleeplint

ALU/BUTYL on kleepuv stabiilse mahupüsivusega alumiiniumiga kleeplint, mis põhineb butüülkummil.

Kleeplint on valmistatud kleepuvast elastomeersest survetundlikust liimist ja kaetud lamineeritud alumiiniumfoolium polüteleenist tugikangaga ning mis on omakorda kaitstud silikoniseeritud pruuni paberiga.

Tänu oma silmapaistvalt heale kleepuvusele on märgumatu ALU/BUTYL tihenduslint sobiv liitekohtade, pragude ja ülekatete töökindlaks ning kauakestvaks tihendamiseks kõikides ehitusvaldkondades.

Toote eelised

- Hüdrofoobne
- Ei põhjusta korrosiooni
- Lahustite vaba
- Bituumeni vaba, kuid kokkusobiv bituumeniga
- Vastupidav vananemisele, ilmastikule ja UV-kiirusele
- Toimib koheselt
- Püsivad liimumisomadused
- Lihtne kasutada

Kasutuskohad

ALU/BUTYL kleeplint on ideaalne ülekattetihend kruviühenduste katmiseks järgmistes kohtades:

- Jahutus- ja õhukonditsioneerimise seadmed
- Mootorsõidukite konstruktsioonid
- Laeva ja konteinerite ehitus
- Fassaadi konstruktsioonid
- Sanitaartehnilised- ja elektripaigaldised

ALU/BUTYL alumiiniumiga kleeplint sobib ideaalselt konstruktiivsete ja ühenduvate liitekohtade katmiseks ehitistes ja tööstuses ning nii sisemiste kui välimiste liitekohtade ning ülekatete tihendamiseks (metallitööd, konteinerite ehitus, kasvuhooned, õhu konditsioneerid ja ventilatsioon).
ALU/BUTYL kleeplint on ideaalne akende ja fassaadide ühenduskohtade tihendamiseks, kui on vajalik gaasi- ja difusioonikindlus.

Tehnilised andmed

Omadused	Kirjeldus
Materjal	Butüülkumm, alumiinium/polüteleenist tugikangas
Värvus	alumiinium
Tihedus DIN ISO 10563	≥ 1,30 g/cm3
Temperatuurikindlus	-40 C kuni +80 C
Käsitsemise temperatuur	0 C kuni +35 C
Tõmbetugevus	≥ 2 N/mm2
Pikenemine	≥ 10%
Haardetugevus	≥ 120 N/50 mm
Rulli laius	50mm
Rulli pikkus	20 m
Paksus	0,5 mm (+3%)
Kogus kastis	18 rulli
Ladustamine kuivas jahedas	24 kuud

Kasutamine

- Paigaldatavalt pinnalt eemalda niiskus, tolm, lahtised osakesed, õli, määrdeained ja muu mustus.
  NB! Niiskus vähendab haardumist märkimisväärselt.
- Rulli lint lahti ja lõika vajalik pikkus.
- Paigaldamisel ärge venitage linti, eemaldage paber ning vajutage lint kindlalt tihendatavale pinnale. Vajuta lint kinni näiteks rulliga.
- Kleeplindi lahtirullimisel ja kinnisurumisel väldi kortse ja volte.

Lisateave

Käesoleval tootelehel sisalduva teabe aluseks on tootja poolt läbi viidud katsete tulemused ja praktilised teadmised. Tehnilised andmed on määratletud standardtingimustes. Tulenevalt materjalide ja substraatide erinevusest, samuti erinevatest kasutusvõimalustest ning kohapealsetest töötingimustest, mida me ei saa kontrollida, ei kanna müüja mistahes vastutust saadud tulemuste osas. Kasutaja ülesandeks on tutvuda töö-juhendis kirjeldatud tööpõhimõtete ja toimingutega ning toote sobivusega antud olukorras. Soovitav on viia läbi eelnevad sobivuskatsed.