TK M8/M10 klamber



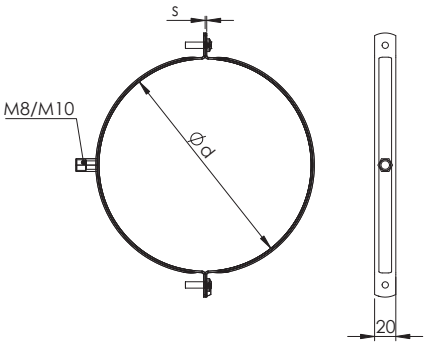

TK M8/M10 on ventilatsioonitoru paigaldusklamber M8/M10 mutri ja kruvidega. Sobib kasutamiseks C1-C3 keskkonnaklassis.

- Kaarte ühendamiseks M6 ristpeaga kruvid
- Materjal kuumtsingitud terasplekk (Z275)
- Toru läbimõõtudele 100–400 mm

Nimimõõt d (mm)	Mat. paksus s (mm)	Kaal (kg)
100	1,5	0,1
125	1,5	0,15
160	1,5	0,19
200	1,5	0,22
250	1,5	0,27
315	1,5	0,34
400	1,5	0,43

Suurim lubatud koormus

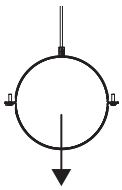

Mõõt	R0
100–400	65 kg

Markeerimine

TK M8 - d

Tähis

Toruühenduse mõõt d

Näidis: TK M8 200