RVRU Installation • Paigaldus • Asennus

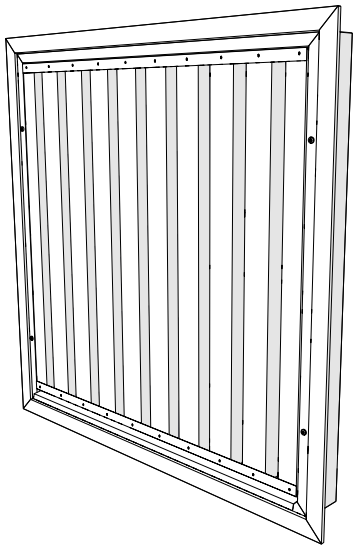

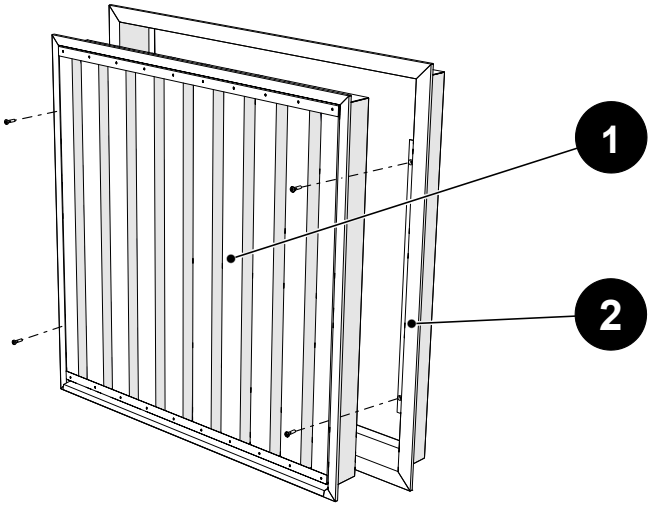

1 – Internal part • Resti siseosa • Säleikköosa
2 – External frame • Välisraam • Kehys

1

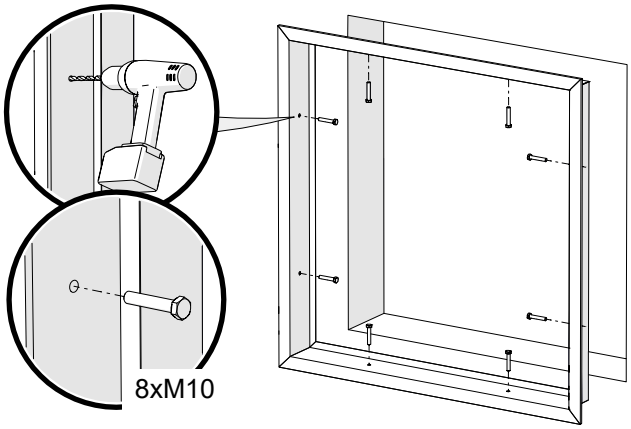

2

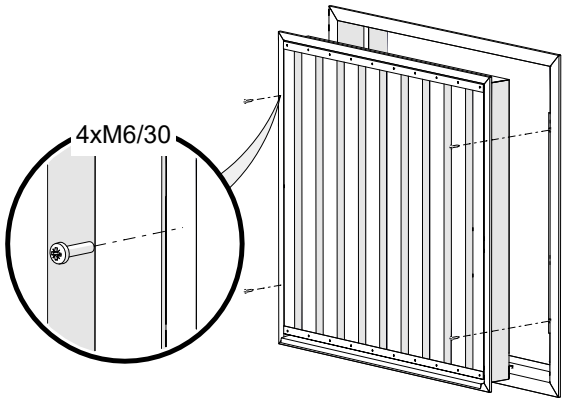

RVRU Installation • Paigaldus • Asennus

RVRU Modular (horizontal) • Modulaarne (horisontaalne) • Modulaarinen (vaakasuuntainen)

1

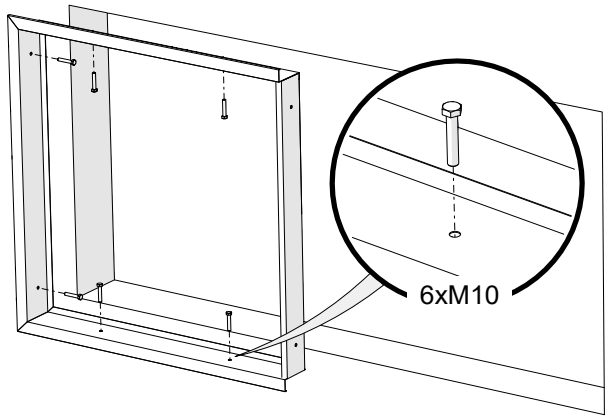

2

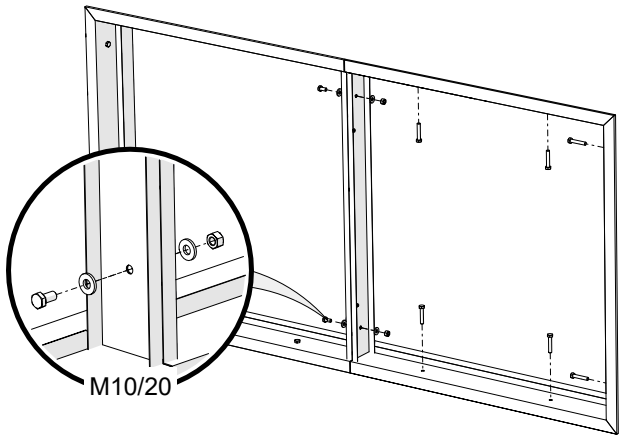

RVRU Modular (horizontal + vertical)

RVRU Modulaarne (horisontaalne + vertikaalne)

RVRU Modulaarinen (vaaka- ja pystysuuntainen)

1

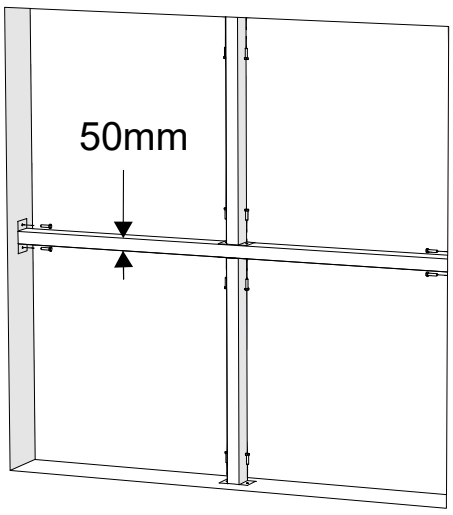

2

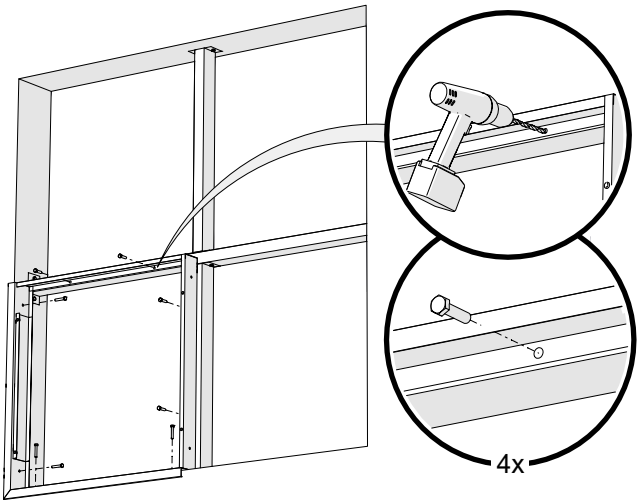

RVRU Installation • Paigaldus • Asennus

3

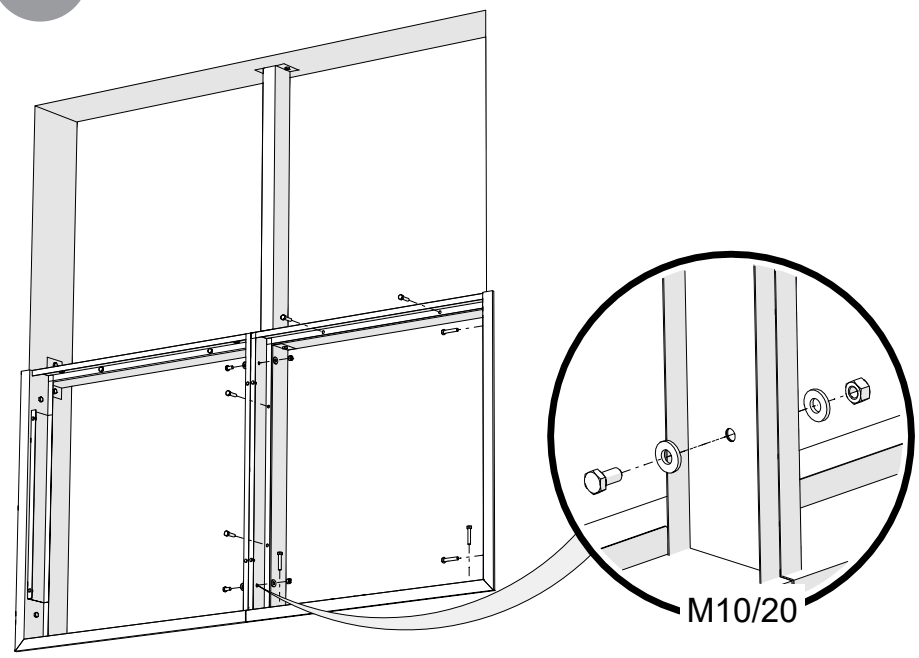

4

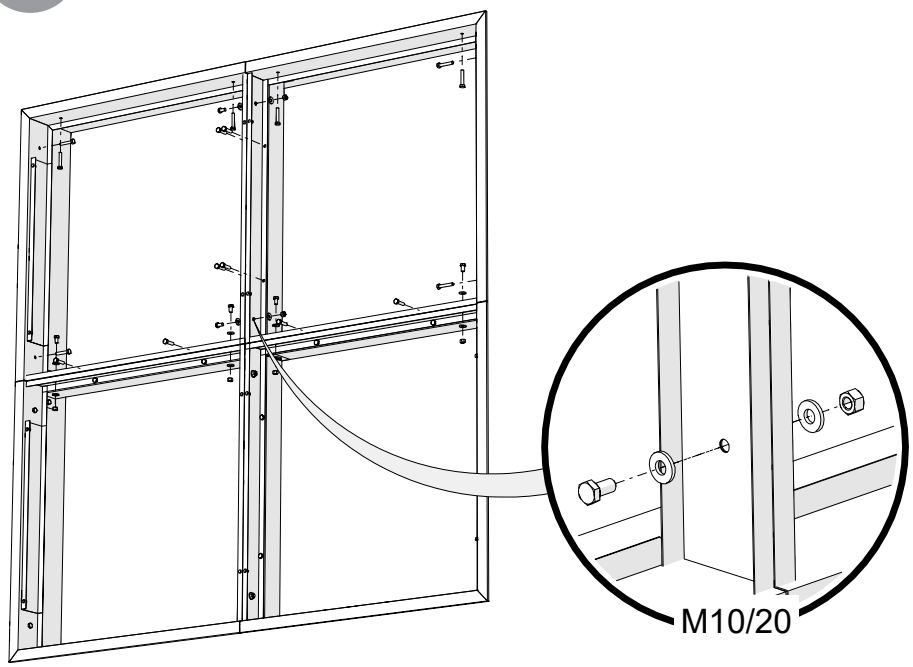

RVRU Installation • Paigaldus • Asennus

5

