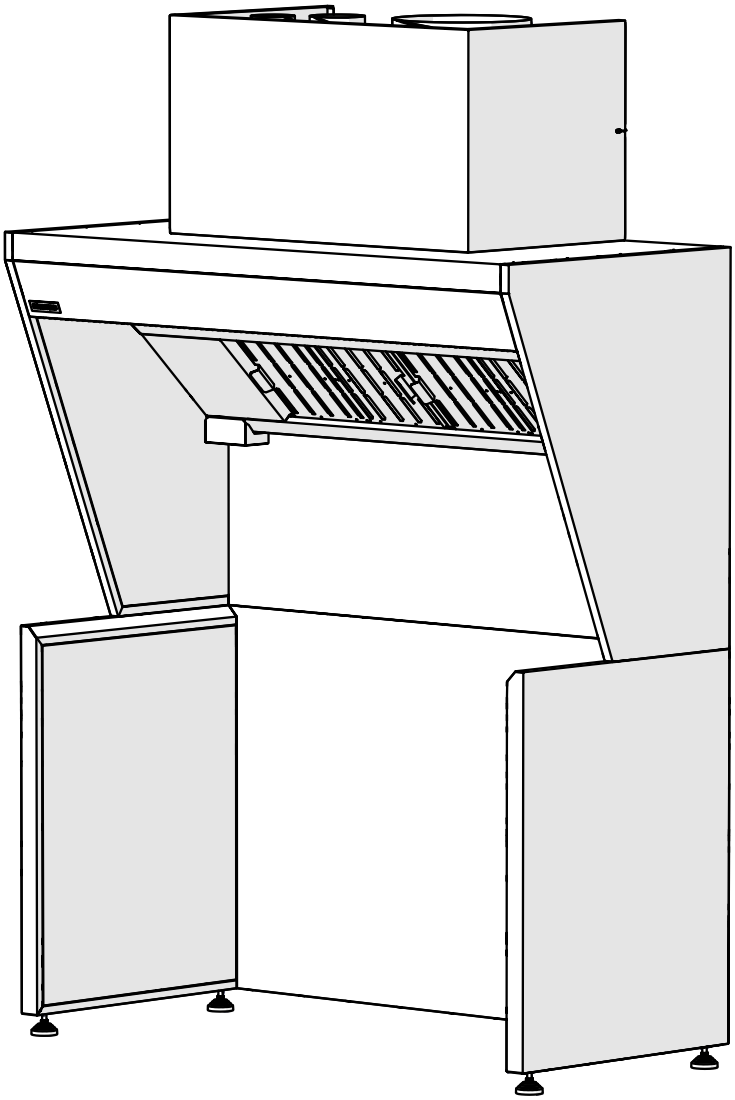

NORDcanopy

HG Installations-, drift- och underhållsanvisning

www.nordcooking.com

ETS NORD

Innehåll

1. I monteringspaket 3
2. Stominstallation kåpa typ HG-2 5
3. Vägginstallation av kåpa typ HG-1 6
4. Installation av ozongeneratorn 7
5. Anslutning av luftkanaler 8
6. Montering av täckplåt 8
7. Installation av HFK-fettfilter, blindpaneler och fettuppsamlingsbehållare 9
8. Mätning och justering av luftflöde 9
9. Belysningsanslutning 10
10. Byte av belysningsarmaturers 10
11. Underhåll 11

1. I monteringspaket

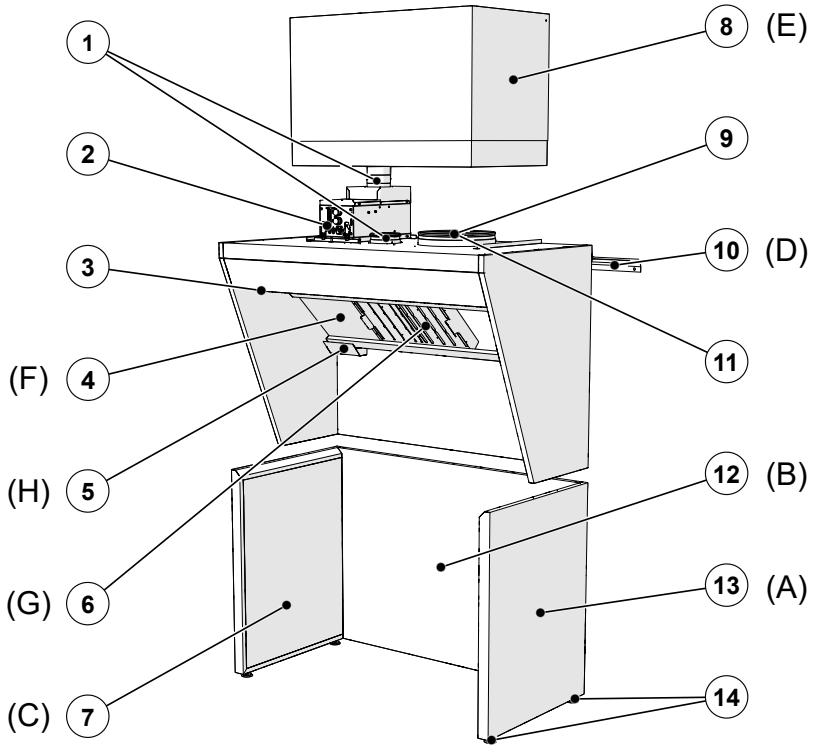

1 – Tilluftsanslutning
2 – Ozongenerator
3 – Styrluftssystem AirGrip
4 – Blindplåt för fettfilterskena
5 – Uppsamlingstråg för fett
6 – HFK fettfilter
7 – Kåpstomme innervägg
8 – Täckplåtar
9 – Frånluftsanslutning
10 – Upphängningsprofil
11 – Justeringsspjäll för frånuft
12 – Kåpstomme bakvägg
13 – Kåpstomme sida
14 – Justerbara fötter

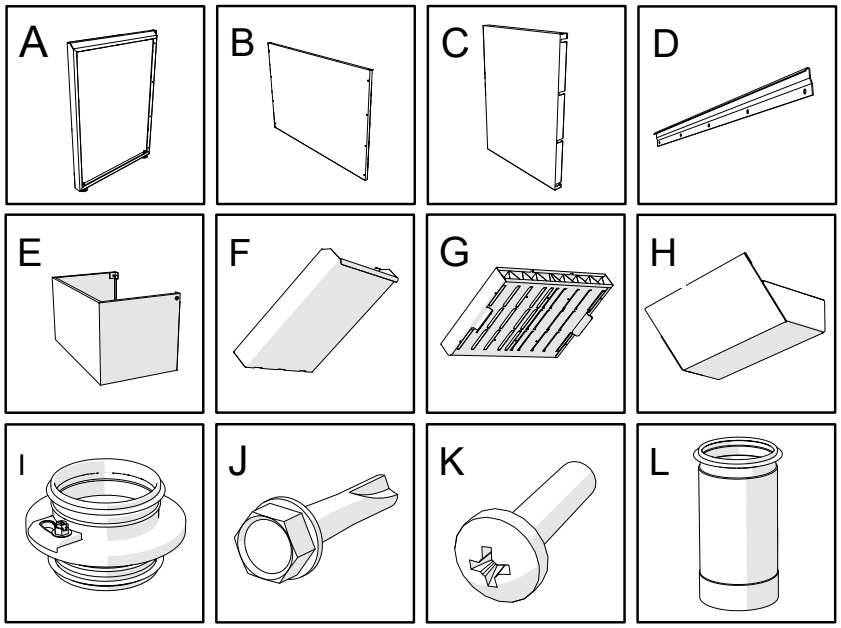

I monteringspaket:

A – Kåpstomme sida
B – Kåpstomme bak
C – Kåpstomme innervägg
D – Upphängningsprofil
E – Täckplåtar
F – Blindplåt för fettfilterskena
G – HFK fettfilter
H – Uppsamlingstråg för fett
I – KRI Mät- och reglerspjäll
J – M5 självborrande skruvar
K – M5×20 mm skruv
L – NILM lång inner-yttermuff

1.1. Mått

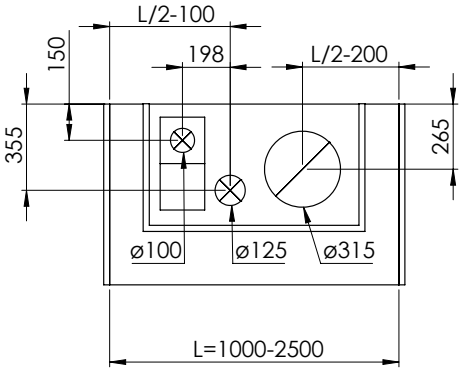
L/2-100
198
L/2-200
150
355
265
ø100
ø125
ø315
L=1000-2500

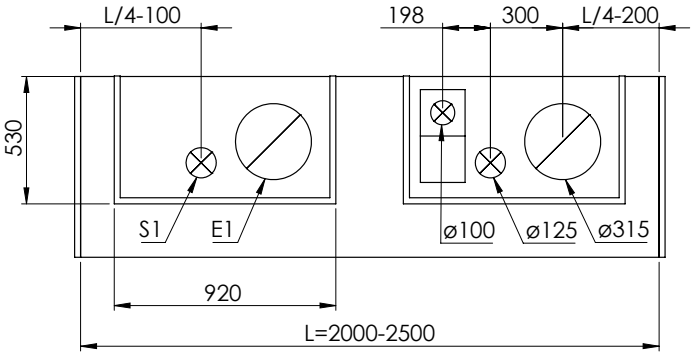
L/4-100
198
300
L/4-200
530
S1
E1
ø100
ø125
ø315
920
L=2000-2500

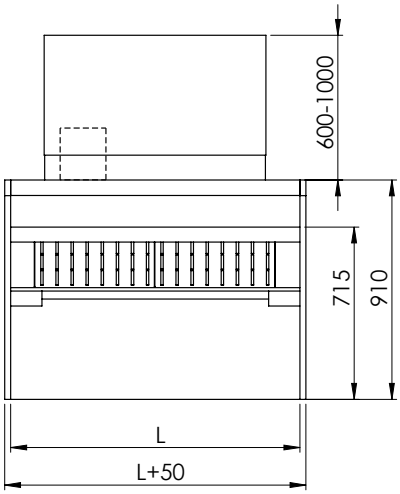
600-1000
715
910
L
L+50

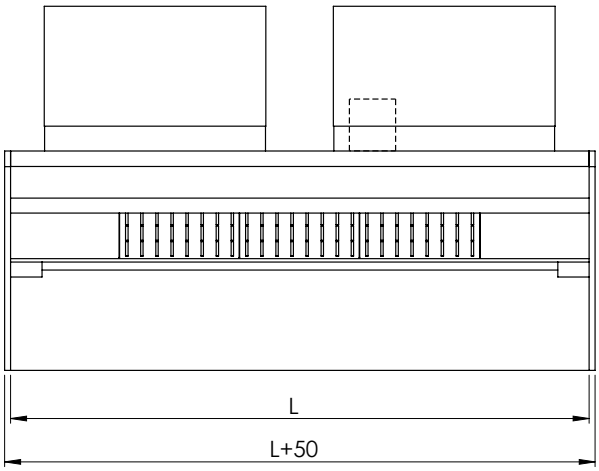
L
L+50

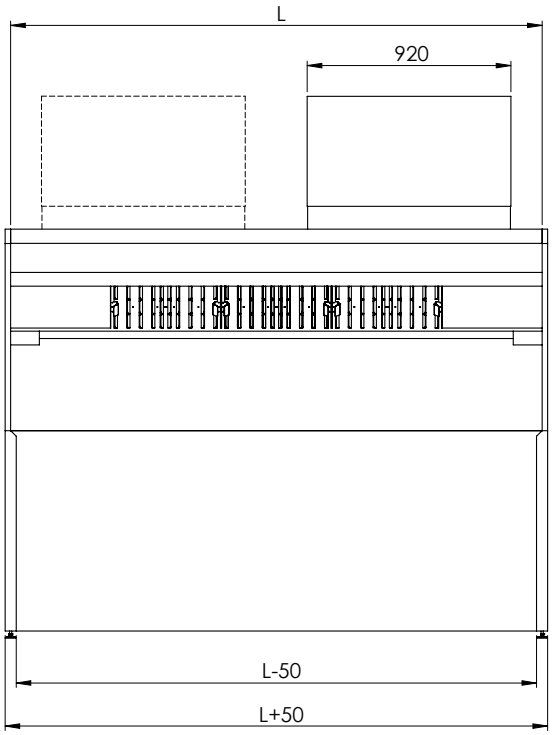
L
920
L-50
L+50

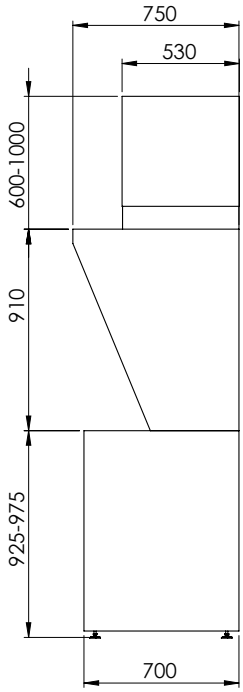
750
530
600-1000
910
925-975
700

2. Stominstallation kåpa typ HG-2

2.1. Stomme

Sidopanelerna monteras med M5×20 mm skruvar.

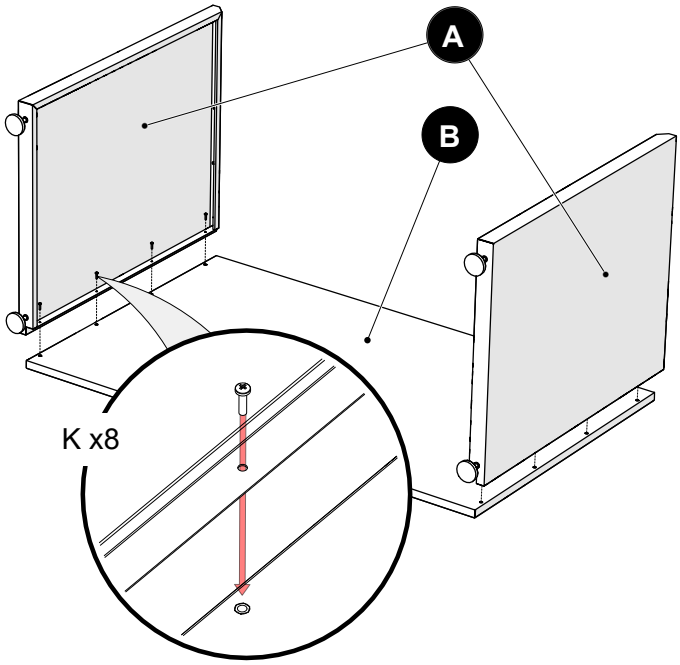

2.2. Fixering av kåpan på stommen

Det första steget i monteringsarbetet är att fixera stommens bakvägg med M5×20 mm skruvar. Montera därefter sidorna med M5 självborrande skruvar.

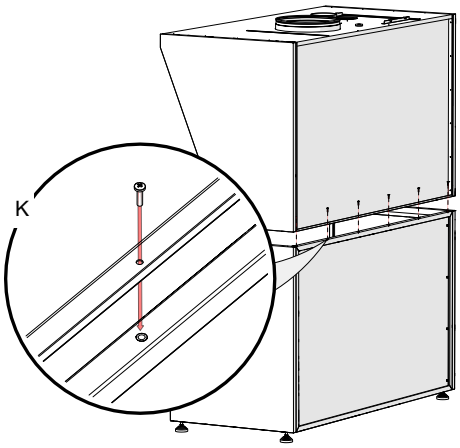

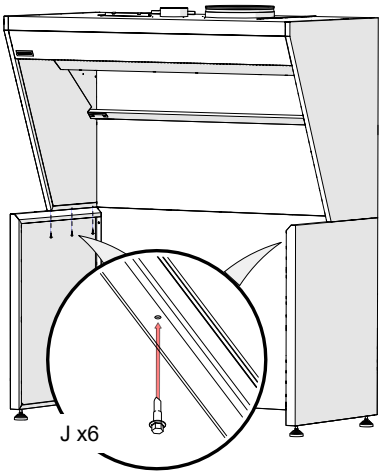

2.3. Montering av stommens innerväggar

Innerväggarna limmas på sidopanelernas insidor med hjälp av tejpen som sitter på produkten.

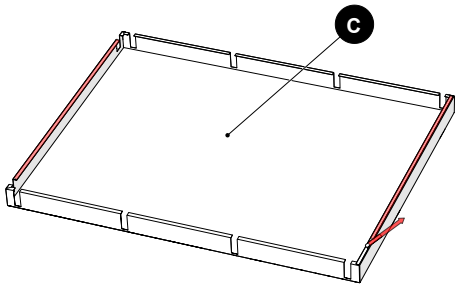

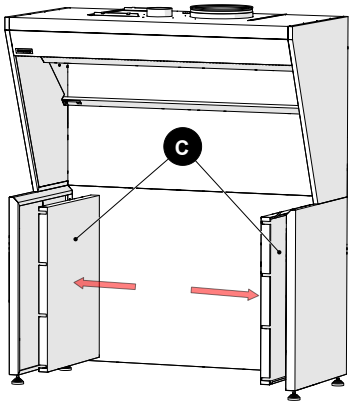

2.4. Finjustering av kåpans höjd

Nivellera kåpan så att stommens sidor når 25 mm över arbetsytan.

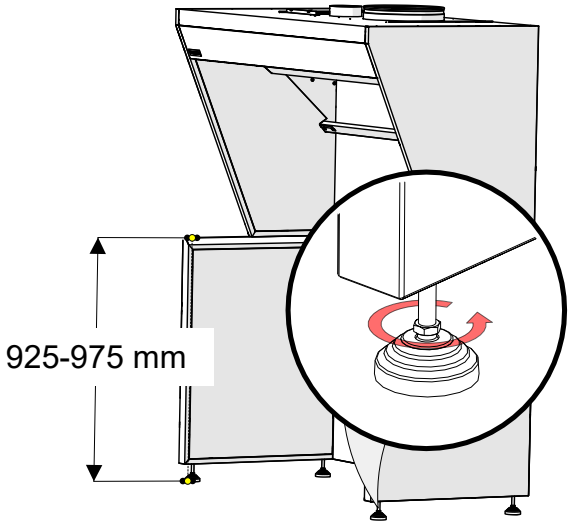

3. Vägginstallation av kåpa typ HG-1

För att montera kåpan på en vägg används upphängningsprofilen. Vid montering av upphängningsprofilen på väggen, säkerställ att den är på rätt höjd och korrekt nivellerad.

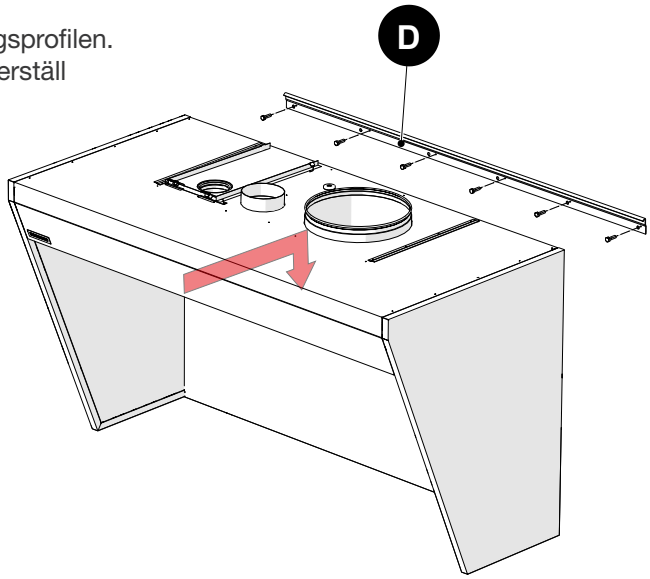

4. Installation av ozongeneratorn

4.1. Montering av OZ-kopplingen

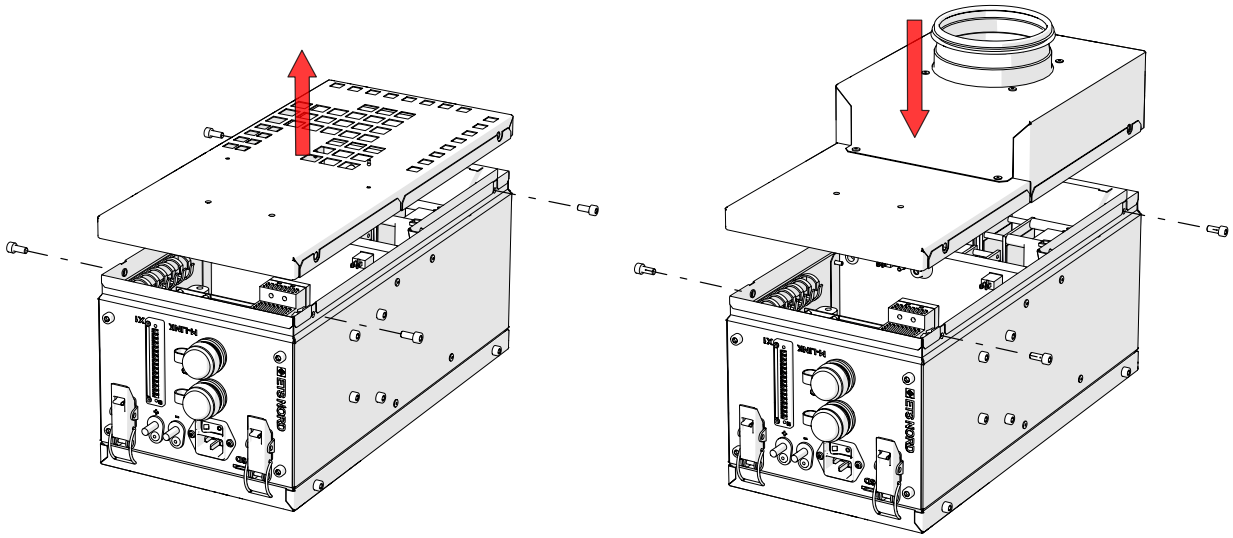

4.2. Installation av ozongeneratorn

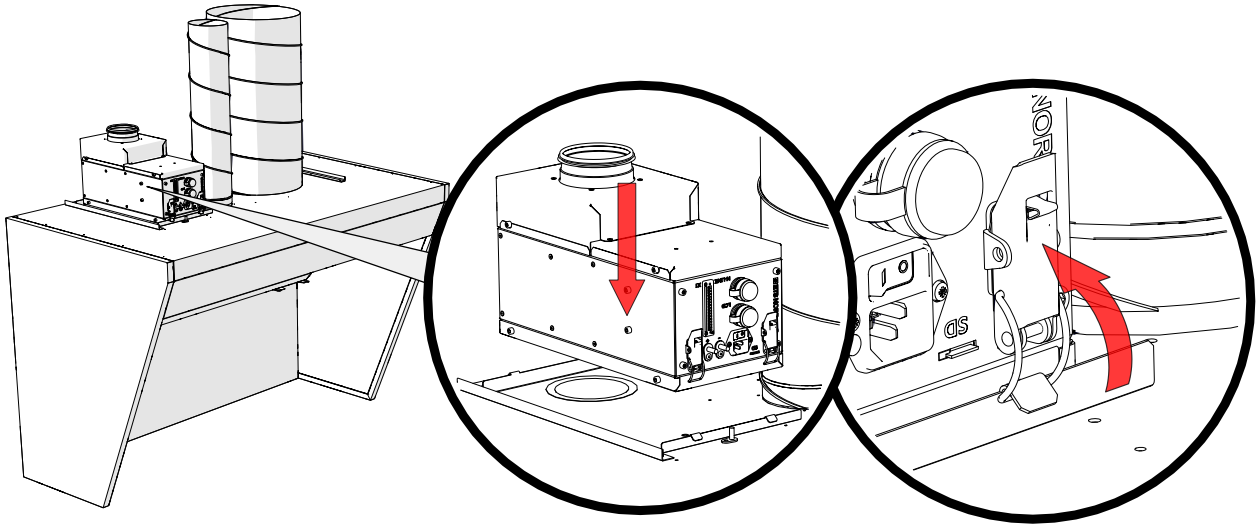

5. Anslutning av luftkanaler

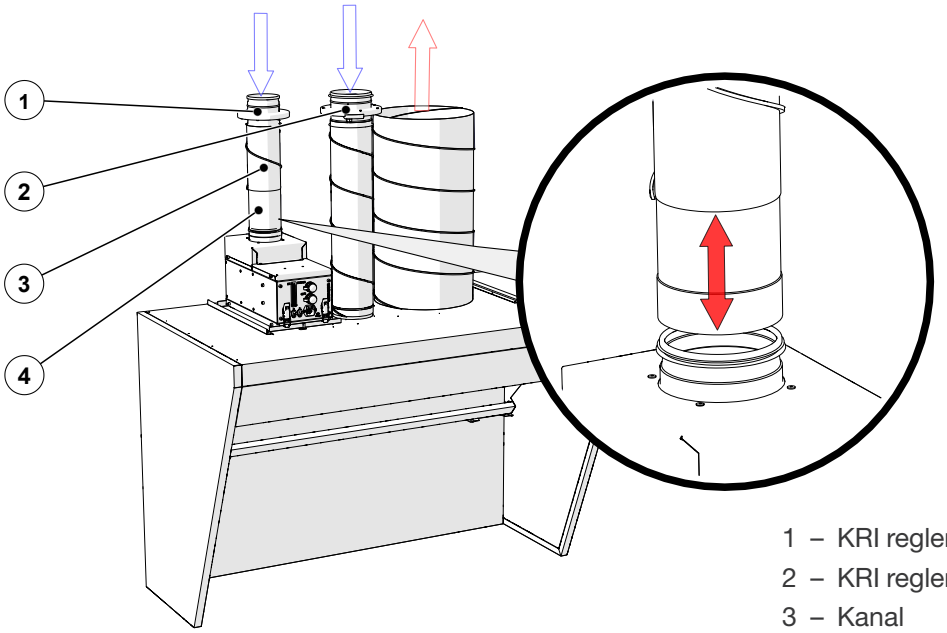

1 – KRI reglerspjäll Ø100
2 – KRI reglerspjäll Ø125
3 – Kanal
4 – NILM lång inner-yttermuff

Kanaldetaljer sammanfogas med ett antal nitar som har kvantifierats enligt storleken på kanalen, förutom NILM-långmuff där ozongeneratorn ansluts. Ozongeneratorn skall anslutas mot luftkanal på ett sådant sätt att justering av positionen på den långa kopplingen möjliggör enkel borttagning av ozongeneratorn. Anslutning av ozongeneratorn beskrivs i ”Installations- och underhållshandbok för ozongenerator”.

Ø125mm styrspjäll används för att reglera luftflödet i “AirGrip”-munstyckena.

Ozongeneratorn behöver tilluft för att fungera korrekt och kyler även generatorn.

6. Montering av täckplåt

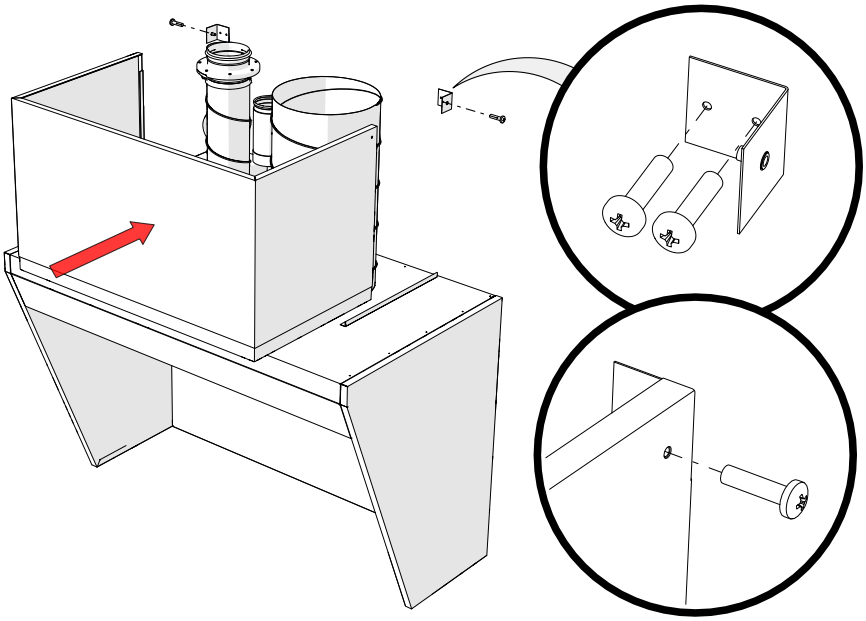

7. Installation av HFK-fettfilter, blindpaneler och fettuppsamlingsbehållare

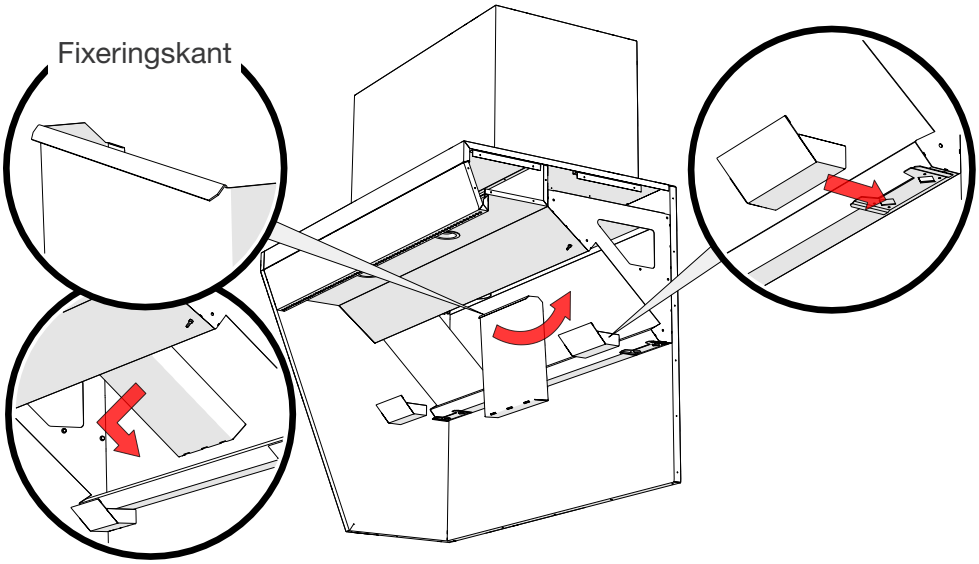

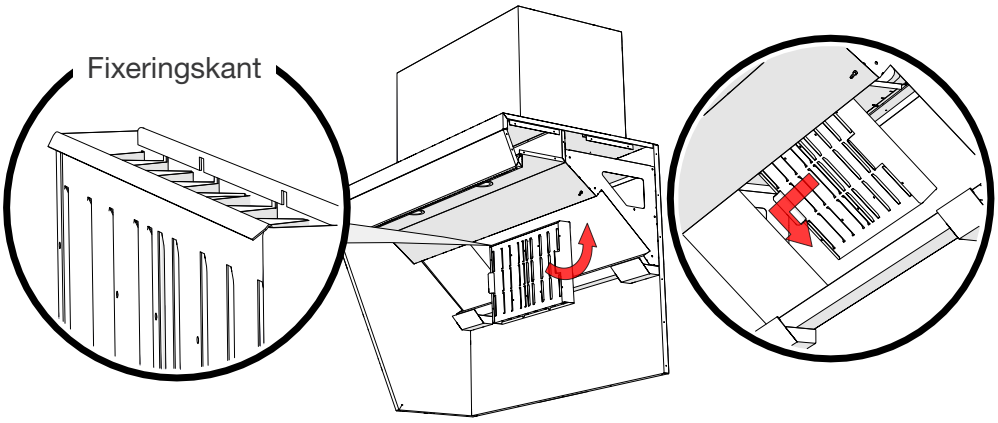

8. Mätning och justering av luftflöde

Kåpor från NORDcanopys produktserie är försedda med mätmunstycken inuti kåpan.

OBS! Vid mätning ska alla HFK fettfilter och blindplåtar sitta på plats, och front- och sidopaneler ska vara ordentligt stängda.

För att justera tilluftsflödet ändras justeringsplåtens läge i tilluftskammaren. Justeringsplåten för frånluftsflödet sitter bakom HFK-fettfiltren.

Lås justeringsplåten med hjälp av vingmuttrarna!

K-faktor för frånluft = 16,6 (per filter)

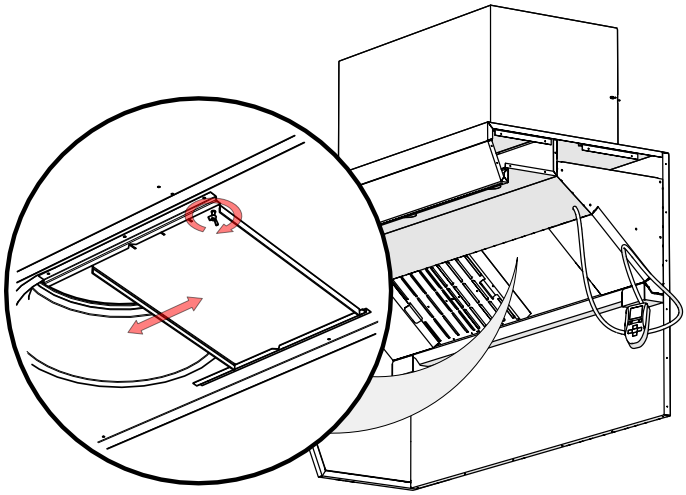

9. Belysningsanslutning

OBS! Utförs av elektriker.

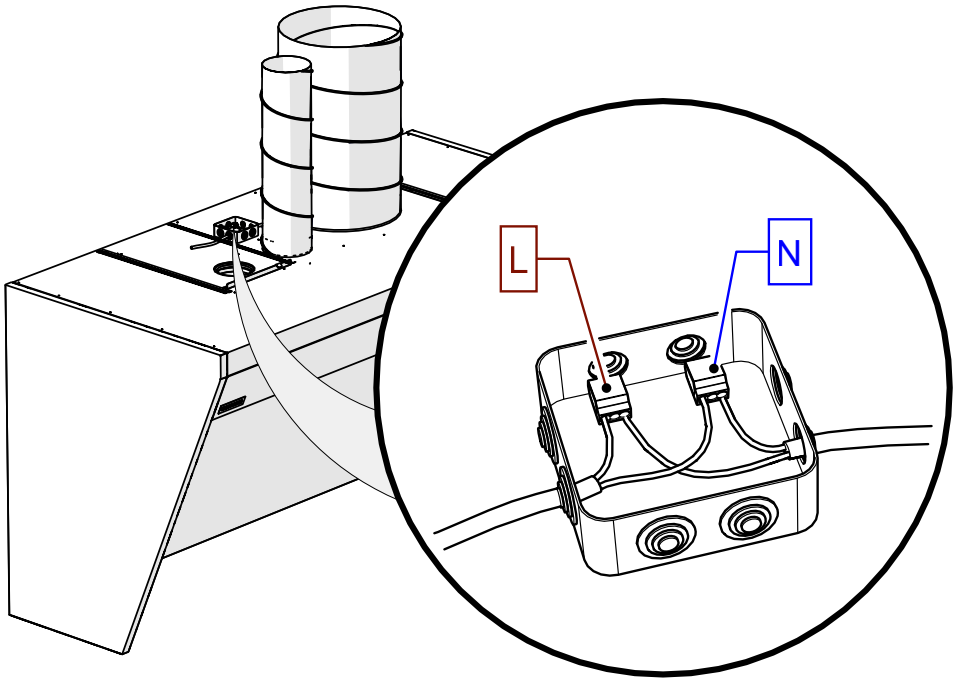

10. Byte av belysningsarmaturers

LED-spotbelysning är fästa med fjäderklämmor i kåpans tak.

För att byta en spot, dra den nedåt från sin plats i taket.

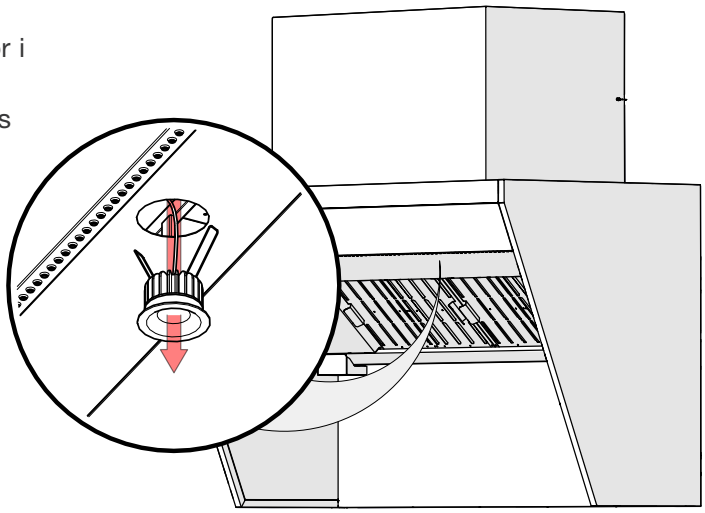

11. Underhåll

VID RENGÖRING AV KÖKET	Rengör alla inre och yttre ytor på kökskåpan, inklusive belysningsarmaturer, med neutrala rengöringsmedel och vatten. Skölj noggrant ytorna efter rengöring för att undvika ogynnsamma reaktioner hos rengöringsmedel vid höga temperaturer. OBS! Använd inte hårda eller slipande rengöringsmedel, klorhaltiga produkter eller blekmedel vid rengöring av kåpan! Rengör aldrig kökskåpan när någon av dess ytor är varm. För att rengöra frånluftskammaren, ta bort HFK-filtren och fettuppsamlingsträgen från kökskåpan. För att rengöra tilluftskammaren, ta av kökskåpans frontpanel. Ozongeneratorn får aldrig utsättas för fukt!
DAGLIGEN	För att rengöra HFK-fettfiltren måste man ta ut dem från kökskåpan. Ta av och töm fettuppsamlingsträgen. Båda delarna kan tvättas för hand, i diskmaskin eller med ångtvätt. Flytande fett måste alltid bortskaffas med metoder som godkänts enligt lokala föreskrifter. OBS! Inspektera och töm fettuppsamlingsträgen regelbundet vid behov.

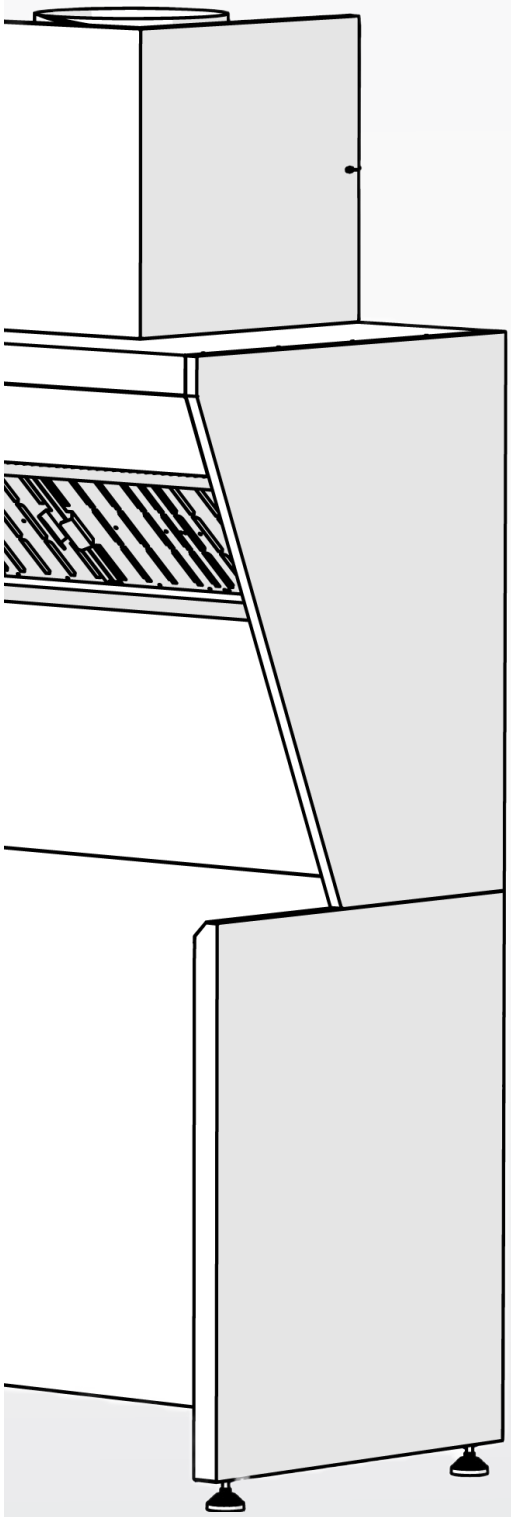

ETS NORD

ETS NORD Sverige

Adress:	Järsjögatan 7 69235 Kumla Sverige
Telefon:	+46 19 554 20 50
Adress:	Pinjegatan 5 21363 Malmö Sverige
Telefon:	+46 40-94 68 70
Adress:	Förrådsvägen 5 151 58 Södertälje Sverige
Telefon:	+46 8 550 301 40

info@etsnord.se
www.etsnord.se

Let's move the air ***together!***